ZAVOD RS ZA BLAGOVNE REZERVE
DUNAJSKA CESTA 106
LJUBLJANA
.

ZAVOD RS ZA BLAGOVNE REZERVE

Projektna dokumentacija za izvedbo gradnje

ŠT.:	NAČRT:	ŠT. NAČRTA:
1	NAČRT S PODROČJA ARHITEKTURE	
1/1	UPRAVNA STAVBA IN DISPEČERSKI CENTER	ESNDCL-7A/01
	IZVORNO + DOPOLNITEV ŠT. 1	

SND CELJE - I. FAZA / SKLOP A

REKONSTRUKCIJA, ODSTRANITEV, VZDRŽEVANJE OBJEKTA

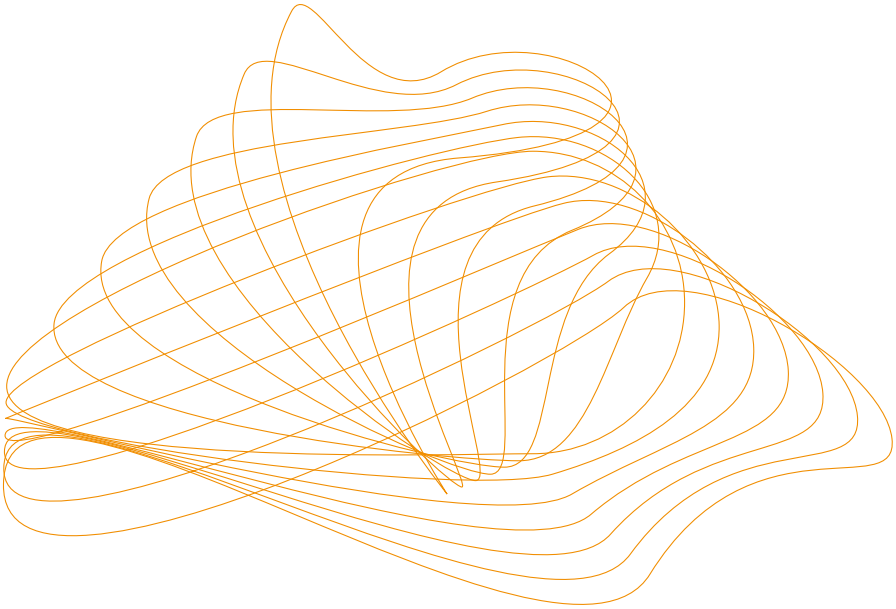

ŠT. PROJEKTA:	ŠT. MAPE:	IZVOD:	KRAJ IN DATUM:
21004/1A	ESNDCL-7A/M01	E	Ljubljana, oktober 2023

IBE, d.d., svetovanje, projektiranje in inženiring
Hajdrihova ulica 4
1001 Ljubljana, Slovenija
tel: +386 1 477 61 00
www.ibe.si

PRILOGA 1B

NASLOVNA STRAN NAČRTA

IZVORNO + DOPOLNITEV ŠT. 1

INVESTITOR		
ime in priimek ali naziv družbe		**ZAVOD RS ZA BLAGOVNE REZERVE**
naslov ali sedež družbe		**Dunajska cesta 106,1000 LJUBLJANA**
OSNOVNI PODATKI O GRADNJI		
naziv gradnje		**SND CELJE - I. FAZA / SKLOP A**
kratek opis gradnje		**Na območju skladišča naftnih derivatov Celje se bodo zaradi dotrajanosti izvedle rekonstrukcije, vzdrževalna dela in rušitve obstoječih objektov.**
vrste gradnje	☐	novogradnja - novozgrajen objekt
	☐	novogradnja - prizidava
	☒	rekonstrukcija
	☐	sprememba namembnosti
	☒	odstranitev
	☒	vzdrževanje objekta
	☐	vzd. dela v javno korist
DOKUMENTACIJA		
vrsta dokumentacije		**Projektna dokumentacija za izvedbo gradnje (PZI)**
številka projekta		**21004/1A**
	☐	sprememba dokumentacije
PODATKI O NAČRTU		
strokovno področje načrta	1 1/1	**NAČRT S PODROČJA ARHITEKTURE** **UPRAVNA STAVBA IN DISPEČERSKI CENTER**
številka načrta		**ESNDCL-7A/01**
datum izdelave		**oktober 2023**
PODATKI O IZDELOVALCU NAČRTA		
pooblaščeni arhitekt		**Damjan Holc, univ. dipl. inž. arh.**
identifikacijska številka		**ZAPS 1022 PA PPN**
podpis		žig: DAMJAN HOLC univ. dipl. inž. arh. pooblaščeni arhitekt ZAPS 1022 A
PODATKI O PROJEKTANTU		
projektant (naziv družbe)		**IBE, d.d., svetovanje, projektiranje in inženiring**
naslov		**Hajdrihova ulica 4, 1001 Ljubljana**
vodja projektiranja		**Gregor Plevel, univ. dipl. inž. str.**
identifikacijska številka		**S-1581**
podpis vodje projektiranja		žig: GREGOR PLEVEL univ.dipl.inž.str. IZS S-1581
odgovorna oseba projektanta		**dr. Franc Sinur**
podpis odgovorne osebe projektanta		žig podjetja: IBE, d.d., svetovanje, projektiranje in inženiring, Hajdrihova ulica 4 • 1001 Ljubljana • Slovenija 2
		datum podpisa

© IBE, d.d., svetovanje, projektiranje in inženiring, Hajdrihova ulica 4, 1001 Ljubljana

IBE, d.d., svetovanje, projektiranje in inženiring
Hajdrihova ulica 4
1001 Ljubljana, Slovenija
tel: +386 1 477 61 00
www.ibe.si

IBE, d.d., svetovanje, projektiranje in inženiring
Uprava družbe

Naš znak: FS
Zap. številka: 5/2/2022

Kraj in datum: Ljubljana, 01. 01. 2022

P O O B L A S T I L O

Dr. Franc Sinur, glavni direktor družbe IBE, d.d., svetovanje, projektiranje in inženiring, Hajdrihova 4, 1001 Ljubljana,

pooblaščam

Elvisa Štembergerja, univ. dipl. inž. el., pomočnika glavnega direktorja družbe,

da v skladu s predpisi s področja graditve objektov in Poslovnikom kakovosti družbe odobrava predajo projektne dokumentacije in druge dokumentacije naročnikom ter da to dokumentacijo in vse potrebne izjave v zvezi s tem podpisuje v imenu družbe.

dr. Franc Sinur
Glavni direktor

IBE, d.d., svetovanje, projektiranje in inženiring
Hajdrihova ulica 4 • 1001 Ljubljana • Slovenija 2

Sprejemam pooblastilo

Elvis Štemberger
Pomočnik glavnega direktorja

TEHNIČNO POROČILO

INVESTITOR		
ime in priimek ali naziv družbe		**ZAVOD RS ZA BLAGOVNE REZERVE**
naslov ali sedež družbe		**Dunajska cesta 106,1000 LJUBLJANA**
OSNOVNI PODATKI O GRADNJI		
naziv gradnje		**SND CELJE - I. FAZA / SKLOP A**
DOKUMENTACIJA		
vrsta dokumentacije		**Projektna dokumentacija za izvedbo gradnje (PZI)**
PODATKI O DOKUMENTACIJI		
številka projekta		**21004/1A**
strokovno področje	**1** **1/1**	**NAČRT S PODROČJA ARHITEKTURE** **UPRAVNA STAVBA IN DISPEČERSKI CENTER**
številka načrta		**ESNDCL-7A/01**

© IBE, d.d., svetovanje, projektiranje in inženiring, Hajdrihova ulica 4, 1001 Ljubljana

Sprememba:	Opis spremembe:	Datum spr.:	Podpis:

Nafting Projektiranje in svetovanje d.o.o. Mlinska ulica 5, SI-9220 Lendava | TOP SISTEM d.o.o. ZAGREB | OPI INTER d.o.o. | elsing | IBE

Investitor / Naročnik: ZAVOD RS ZA BLAGOVNE REZERVE Dunajska cesta 106, 1000 LJUBLJANA	Gradnja Objekt: SND CELJE – I. FAZA / SKLOP A
Naročnik: MINISTRSTVO ZA OBRAMBO RS Vojkova cesta 55, 1000 LJUBLJANA	Del objekta/sistem: UPRAVNA STAVBA IN DISPEČERSKI CENTER
Projektant: IBE, svetovanje, projektiranje in inženiring Ljubljana, Slovenija	Vrsta načrta: 1 NAČRT S PODROČJA ARHITEKTURE

	Ime in priimek:	Ident. št.:
Vodja projekta:	Gregor Plevel, univ. dipl. inž. Str.	S-1581
Pooblaščeni arhitekt:	Damjan Holc, univ. dipl. inž. arh.	ZAPS-1022
Izdelal:	Damjan Holc, univ. dipl. inž. arh.	ZAPS-1022

Vsebina risbe (dokumenta): Tehnični opis

Številka projekta:	21004/1A	Vrsta projekta:	PZI
Klasifikac. oznaka:	– –	Stran/ strani:	1/9
Identifikac. oznaka:	E S N D C L – 7 A 1 0 0 1	Spr.:	

Datum izdelave:	maj 2023	Merilo:	/

© IBE d.d. Vse avtorske pravice, ki niso s pogodbo izrecno prenesene na naročnika, so pridržane.

VSEBINA

1 OPIS GRADNJE 3

1.1 SPLOŠNO 3

1.1.1 Uvod 3

1.2 ARHITEKTURNA ZASNOVA OBJEKTA 4

1.2.1 Splošni podatki 4

1.2.2 Upravna stavba 4

1.2.2.1 Predvideni materiali za upravno stavbo 5

1.2.2.2 Površine etaž in prostori 7

1.2.3 Dispečerski center (vratarnica) 9

© IBE d.d. Vse avtorske pravice, ki niso s pogodbo izrecno prenesene na naročnika, so pridržane.

1 OPIS GRADNJE

1.1 SPLOŠNO

1.1.1 Uvod

Skladišče naftnih derivatov Celje (SND Celje) je bilo zgrajeno v začetku 80-tih let prejšnjega stoletja.

Skladišče je namenjeno za sprejem naftnih derivatov po železnici, skladiščenju derivatov ter za odpremo derivatov z avtocisternami. Dostop do območja SND Celje je urejen preko obstoječega uvoza z javne poti JP 534171, ki poteka jugozahodno od območja. Območje je ograjeno z varovalno ograjo, na zahodnem delu je uvozno-izvozni del z upravno stavbo in vratarnico.

V skladišču se skladiščijo dizelsko gorivo in ekstra lahko kurilno olje (ELKO). Skladišče je tehnološko zastarelo in zato nujno potrebno rekonstrukcije. Rekonstruirali se bodo objekti, ki so potrebni za tehnološko dovršeno delovanje skladišče kot celota.

Zaradi priprave prostorskih aktov je projekt razdeljen v dve fazi. I. faza zajema objekte katere je možno postaviti skladno z veljavnimi prostorskimi akti. V II. Fazi bodo zajeti objekti za katere je potrebna sprememba prostorskega akta na obravnavanem območju.

Tehnološke rešitve, ki so se upoštevale pri gradnji in rekonstrukcijah skladišča so skladne z vsemi mednarodnimi merili; nemškimi, britanskimi in ameriškimi, na določenih področjih pa jih celo presegajo.

© IBE d.d. Vse avtorske pravice, ki niso s pogodbo izrecno prenesene na naročnika, so pridržane.

1.2 ARHITEKTURNA ZASNOVA OBJEKTA

1.2.1 Splošni podatki

Načrt arhitekture obsega rekonstrukcijo dela objekta upravne stavbe , ki se ohrani. Novogradnjo prizidka k upravni stavbi (garaža za gasilsko vozilo in delno »zaprto« nadstrešnico) in novogradnjo dispečerskega centra.

Del objekta upravne stavbe v katerem so locirane garaže, delavnice in spremljevalni prostori se zaradi neprimernosti poruši. Poruši se prav tako rezervoar za kurilno olje in dimnik.

Del objekta upravne stavbe, ki se ohranja, pa se v celoti sanira. Ohranja se upravna stavba do osi 8. Od 0si 9 do 18 se objekt v celoti odstrani. Na tem mestu je predvidena novogradnja, ki zajemo garažo za gasilsko vozilo in nadstrešnica. Garaža in nadstrešnica bosta v gabaritih, ki sledijo obstoječi upravni stavbi, tako da dobimo enovit objekt.

Novi objekt -prizidek -je predviden v sledeči konstrukcijski zasnovi:

- Predviden je enoetažni armiranobetonski objekt tlorisnih dimenzij 7,45 m x 13,0 m. Višina objekta bo enaka kot je obstoječi objekt upravne stavbe.
- Predvidena je nadstrešnica v jekleni konstrukcijski zasnovi tlorisnih dimenzij 8,0 x 13,0 m. Višina objekta bo enaka kot je obstoječi objekt upravne stavbe.

  Tlorisne dimenzije obstoječega dela so 25,45 x 13,46 m, prizidka (garaža in nadstrešnica) so 15,45 x 13,46 m, kar je skupaj 41,30 x 13,46 m.

Predvidena je tudi postavitev dispečerskega centra na J delu ob upravni stavbi, kjer je glavni dovoz do kompleksa.

- Predviden je enoetažni armiranobetonski objekt tlorisnih dimenzij 4,78 m x 10,88 m. Višina objekta bo cca. 6,6 m.

1.2.2 Upravna stavba

Obstoječi objekt upravne stavbe(US) je zasnovan iz z dilatacijo ločenih dveh objektov. Prvi del US od osi 1 do osi 8 se rekonstruira, drugi del US od osi 9 do osi 18 pa se v celoti poruši. Poruši se tudi rezervoar za kurilno olje in dimnik, ki sta ločena samostojna objekta.

Pri prvem delu, ki je predviden za rekonstrukcijo se porušijo vse predelne stene, tlaki v pritličju do obstoječe AB plošče, tlaki v nadstropju do AB plošče, odstrani se vso stavbo pohištvo in elektro ter strojne instalacije. Odstrani se tudi streho z ostrešjem. Prav tako se odstrani vso fasadno opno do konstrukcije oz. zidanih sten. Od obstoječega objekta ostane tako rekoč samo konstrukcija, vsi ostali elementi se nadomestijo z novimi.

Tako so predvidene nove predelne stene, nova okna in vrata, novi tlaki v pritličju in nadstropju, novo ostrešje in streha, nova fasada ter nove elektro in strojne instalacije.

© IBE d.d. Vse avtorske pravice, ki niso s pogodbo izrecno prenesene na naročnika, so pridržane.

Novo predvideni del objekta US, ki zajema novo garažo za gasilsko vozilo in nadstrešnico je zasnovan v armirano betonski (garaža) oz. jekleni konstrukciji (nadstrešnica).

Tlorisni gabarit garaže in nadstrešnice je 15,45 x 13,46 m.

Skupni gabarit objekta upravne stavbe (obstoječi del + novo) je 41,30 x 13,46 m.

Svetla višina v obstoječem objektu US pritličja je 2,84 m, svetla višina prve etaže pa je 2,94 m. Višina slemena objekta US ja na koti 8,61 m oz. na koti 249,36 absolutno.

Neto površina objekta je v pritličju cca. 458,0 m2, v nadstropju pa cca. 279,0 m2. Skupna neto površina objekta je cc. 737,0 m2.

Streha obstoječega objekta US in novogradnje je enokapnica s približno 7 stopinjskim naklonom. Višinsko bo streha obstoječega dela poravnana s streho novogradnje. Kot kritina strehe in večina fasadne opne je predvidena z Alu oblogo na podkonstrukciji proizvajalca PREFA. Preostali del fasade je predviden kot tankoslojna kontaktna fasada.

Na strehi so predvideni PV paneli za pridobivanje električne energije. Natančno število in tip PV panela je definiran v projektu elektro instalacij. Pritrjevanje panelov na streho bo s tipskimi elementi proizvajalca strešne kritine (PREFA).

Dostop na streho je predviden preko penjalne lestve ob osi 12.

V pritličju objekta US je večji del tlorisne površine namenjen garažam in delavnicam s spremljevalnimi prostori, kot so garderobe s sanitarijami, pisarna vodje gasilcev in energetskimi prostori. Glavni vhod v objekt je na J strani. Med osema A-B je predvidena sprejemnica, kjer je tudi nadzorno mesto za celotni kompleks.

V nadstropju objekta US so predvidene pisarne, sejna soba, mini kuhinja, sanitarije in prostor za arhiv.

1.2.2.1 Predvideni materiali za upravno stavbo

Pri objektu so predvideni naslednji materiali:

- Temelji

  Temelji bodo armiranobetonski monolitni. Dimenzije pasovnih temeljev so natančno dimenzionirane v projektih.

- Fasada

  Fasada je v glavnini predvidena z Alu oblogo (PREFA- Falzonal). Preostali del fasade je predviden , kot tankoslojna kontaktna fasada.

  Osnova obeh fasad bo stena, obložena s toplotno izolacijo debeline 160 mm (120 + 40 mm).

© IBE d.d. Vse avtorske pravice, ki niso s pogodbo izrecno prenesene na naročnika, so pridržane.

Pri fasadi PREFA-Falzonal bo za toplotno izolacijo iz mineralne volne prepišni sloj nato lesen opaž na podkonstrukciji, na katerega bo nameščena Alu obloga v vertikalnih pasovih.

- Streha

  Streha na obstoječem delu US in v podaljšku novogradnje je predvidena z Alu oblogo PREFA-Falzonal na lesenem opažu, ki ga nosi leseno ostrešje (v celoti novo).

  Na strehi so predvideni PV paneli za pridobivanje električne energije. Natančno število in tip PV panela je definirano v projektu elektro instalacij. Pritrjevanje panelov na streho bo s tipskimi elementi proizvajalca strešne kritine PREFA.

  Na strehi so predvideni tipski elementi za varovanje pred padcem z višine proizvajalca PREFA in ABS (Epro).

  Dostop na streho je predviden preko penjalne lestve ob osi 12.

- Okna

  Okna bodo iz ALU toplotno izoliranih profilov ter troslojno zasteklitvijo. Za zaščito proti soncu so predvidene zunanje žaluzije kot npr. Krpan. Barva profilov bo RAL 7012.

- Vrata

  Vhodna vrata za osebje na J fasadi so predvidena steklena s kontrolo pristopa. V območju prostora čakalnica za voznike je predvidena steklena stena kot strukturna fasada z vrati. Vsa enokrilna navadna in protipožarna in industrijska sekcijska vrata so natančno opisana v shemah v projektih.

- Tlaki

  Tlaki so izbrani glede na namembnost prostorov. V garderobnih in sanitarnih prostorih nedrsna keramika, na komunikacijskih poteh granitogres, v pisarniškem delu linolej, v garažah in delavnicah pa epoxi premaz.

  Stene

  Stene v objektu bodo armiranobetonske ali zidane – siporex ali modularni zidak, ometane ter pleskane.

  Določene predelne stene bodo suhomontažne mavčne stene v mokrih prostorih vlagoodporne. V garderobah in sanitarijah bodo stene obložene s keramiko do višine spuščenega stropa. Določene notranje predelne stene bodo steklene v ALU okvirjih.

  Točna sestava sten glede na zahtevano požarno in zvočno odpornost je opisana v načrtih in je usklajena z zahtevami iz požarnega elaborata.

- Stropi

  V garderobah in sanitarnih prostorih so predvideni spuščeni stropi iz vlagoodpornih mavčnih plošč na tipski kovinski podkonstrukciji in rasterski strop kot npr. Armstrong (30/120 cm).

© IBE d.d. Vse avtorske pravice, ki niso s pogodbo izrecno prenesene na naročnika, so pridržane.

V pisarnah je predviden spuščen strop iz mavčnih plošč. V sejni sobi je predviden spuščen strop iz mavčnih akustičnih plošč. Na hodniku v nadstropju je predviden spuščen strop iz mavčnih plošč. V pritličju je predviden rasterski spuščen strop kot npr. Armstrong 60/60 cm.

- Vertikalna komunikacija

  Med etažama bo komunikacija potekala preko obstoječega armiranobetonskega stopnišča.

1.2.2.2 Površine etaž in prostori

Bruto tlorisne površine

PRITLIČJE	555,5 m^2
NADSTROPJE	345,0 m^2
Skupaj	900,5 m^2

Neto tlorisne površine

PRITLIČJE

TLORIS NA KOTI +0,00 m		
Št. prostora	Ime prostora	Neto površina m^2
1	SPREJEMNICA	19,0
2	ELEKTRO PROSTOR	19,0
3	DELAVNICA	37,0
4	GARAŽA-TRAKTOR	18,0
5	SKLADIŠČE	12,0
6	GARDEROBE	18,0
7	WC + TUŠ	17,0
8	ARHIV	10,0
9	ČISTILA	7,0
10	VETROLOV	11,0
11	WC DOSTAVA	7,0
12	PISARNA GASILCI	18,0
13	GARDEROBA GASILCI	12,0
14	WC + TUŠ	6,0
15	ENERGETSKI PROSTOR	12,0
16	VETROLOV	5,0
17	HODNIK	43,0
18	GASILSKA GARAŽA	87,0
19	NADSTREŠNICA	101,0
	SKUPAJ	**458,0**

© IBE d.d. Vse avtorske pravice, ki niso s pogodbo izrecno prenesene na naročnika, so pridržane.

NADSTROPJE

TLORIS NA KOTI +3,08		
Št. prostora	Ime prostora	Neto površina m^2
N1	HODNIK S STOPNIŠČEM	48,0
N2	PISARNA 1	19,0
N3	PISARNA 2	19,0
N4	PISARNA 3	38,0
N5	PISARNA 4	19,0
N6	REZERVA	12,0
N7	ARHIV	12,0
N8	SEJNA SOBA	59,0
N9	ČAJNA KUHINJA	18,0
N10	PREDPROSTOR	7,0
N11	WC - M	4,0
N12	ČISTILA	2,0
N13	WC - Ž	3,0
N14	PISARNA 5	19,0
	SKUPAJ	**279,0**

Neto tlorisne površine

PRITLIČJE	458,0 m^2
NADSTROPJE	279,0 m^2
Skupaj	737,0 m^2

© IBE d.d. Vse avtorske pravice, ki niso s pogodbo izrecno prenesene na naročnika, so pridržane.

1.2.3 Dispečerski center (vratarnica)

Na JV delu parcele, kjer je glavni dovoz do kompleksa, je predvidena postavitev dispečerskega centra. Objekt je enoetažen (P), tlorisnih dimenzij cca. 4,78 m x 10,88 m in višine cca. 6,6 m. Streha je dvokapnica z dvema različnima naklonoma in sicer cca. 6° in 10°. Na S strani objekta je predvidena konzolna streha, ki sega skoraj do objekta upravne stavbe, tako da je prostor med objektom dispečerskega centra in upravne stavbe v celoti pokrit.

Konstrukcijsko je objekt predviden kot armiranobetonska konstrukcija na pasovnih temeljih. Fasada je predvidena kot kontaktna s tankoslojnim ometom. Kritina strehe je predvidena z valovito pločevino na kovinski podkonstrukciji, na katero je položena kamena volna in preko te kot finalna obloga PVC membrana v sivi barvi.

V vratarnici je predvidena pisarna za varnostnika, pisarna za dispečerja ter spremljevalni prostori, kot so sanitarije, prostor za čistila in povezovalni hodnik.

Skupna neto površina objekta je cc. 36,0 m2.

Bruto tlorisna površina

PRITLIČJE	52,3 m^2

Neto tlorisne površine

TLORIS NA KOTI -0,00 m		
Št. prostora	Ime prostora	Neto površina m^2
V1	PISARNA - VARNOSTNIK	11,0
V2	HODNIK	4,0
V3	SANITARIJE	2,0
V4	PROSTOR ZA ČISTILA	2,0
V5	PISARNA - DISPEČER	16,0
	SKUPAJ	**36,0**

© IBE d.d. Vse avtorske pravice, ki niso s pogodbo izrecno prenesene na naročnika, so pridržane.

TEHNIČNI PRIKAZI

INVESTITOR		
ime in priimek ali naziv družbe		**ZAVOD RS ZA BLAGOVNE REZERVE**
naslov ali sedež družbe		**Dunajska cesta 106,1000 LJUBLJANA**
OSNOVNI PODATKI O GRADNJI		
naziv gradnje		**SND CELJE - I. FAZA / SKLOP A**
DOKUMENTACIJA		
vrsta dokumentacije		**Projektna dokumentacija za izvedbo gradnje (PZI)**
PODATKI O DOKUMENTACIJI		
številka projekta		**21004/1A**
strokovno področje	**1** **1/1**	**NAČRT S PODROČJA ARHITEKTURE** **UPRAVNA STAVBA IN DISPEČERSKI CENTER**
številka načrta		**ESNDCL-7A/01**

© IBE, d.d., svetovanje, projektiranje in inženiring, Hajdrihova ulica 4, 1001 Ljubljana

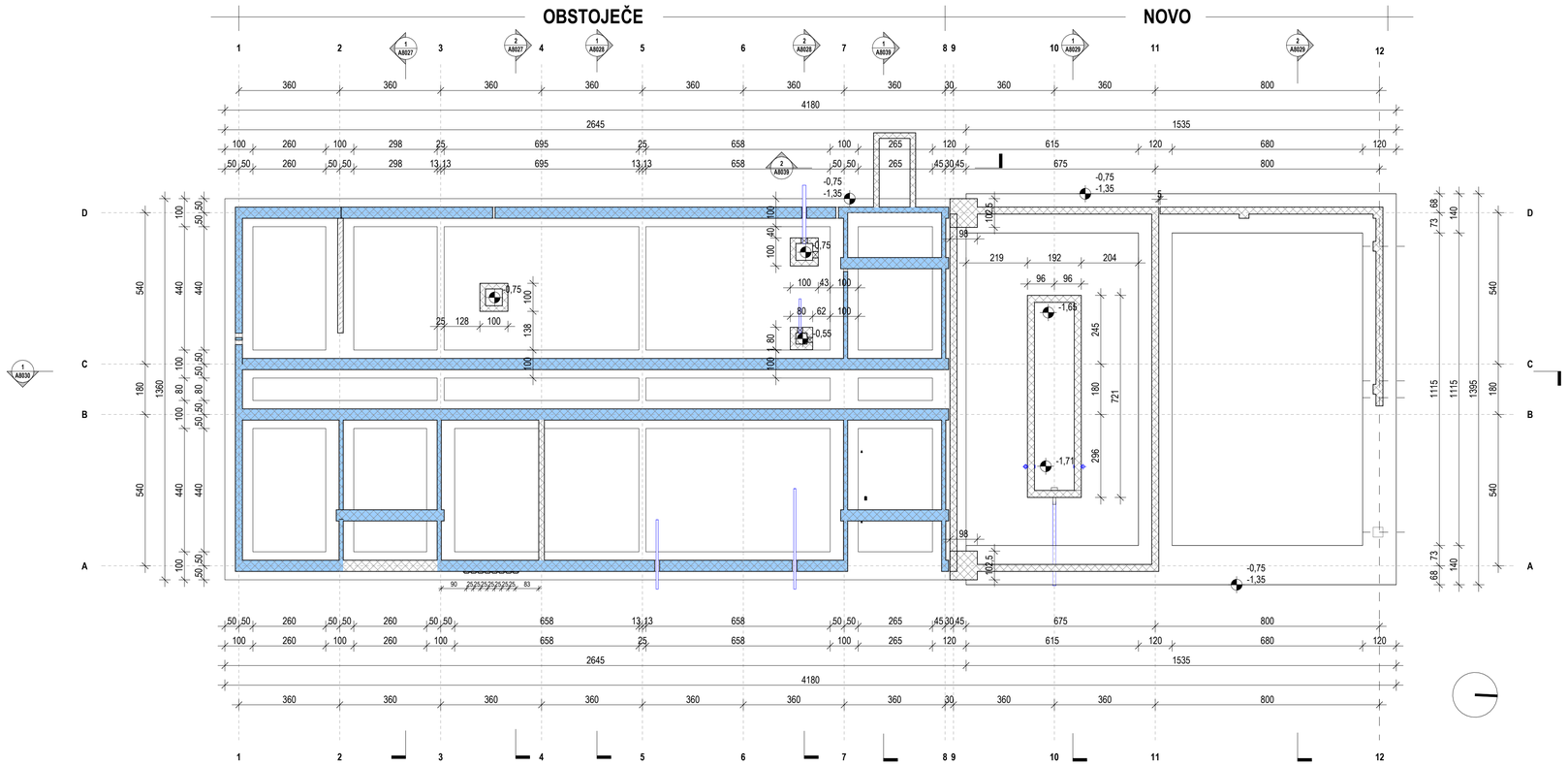

LEGENDA MATERIALOV_

- ARMIRAN BETON
- PODLOŽNI BETON
- PENOBETON
- TOPLOTNA IZOLACIJA - KAMENA VOLNA
- TOPLOTNA IZOLACIJA - XPS
- SUHOMONTAŽNA MAVČNA STENA
- NASUTJE - TEREN
- OBSTOJEČE

1 K01 TLORIS TEMELJEV_

1 : 100

©IBE d.d.
All rights wich are not explicitly transfered to the employer by contract are reserved.

©IBE d.d.
Vse avtorske pravice, ki niso s pogodbo izrecno prenešene na naročnika, so pridržane.

Naftna TOP SISTEM d.o.o. ZAGREB OPI INTER d.o.o. elsing IBE

Investitor / Naročnik:
ZAVOD REPUBLIKE SLOVENIJE ZA BLAGOVNE REZERVE
DUNAJSKA CESTA 106
1000 LJUBLJANA

Naročnik:
MINISTRSTVO ZA OBRAMBO
REPUBLIKE SLOVENIJE
VOJKOVA CESTA 55
1000 LJUBLJANA

Naziv gradnje:
SND CELJE - 1A FAZA

Projektant:
IBE, d.d., svetovanje, projektiranje in inženiring
Ljubljana, Slovenija

Vsebina - naslov risbe:
UPRAVNA STAVBA
TLORIS TEMELJEV-NOVO

	Ime	Ident. štev.	Podpis
Vodja projekta:	Gregor Plevel, u.d.i.s.	S-1581	
Pooblaščeni inženir:	Damjan Holc, u.d.i.a.	A-1022	
Izdelal:	Damjan Holc, u.d.i.a.	A-1022	
Merilo:	1 : 100		maj 2023

Strokovno področje načrta: **01 NAČRT S PODROČJA ARHITEKTURE**

Št. projekta	Faza	Rev:	List:
21004/1A	**PZI**		**1/1**

Št. načrta	Št. risbe
ESNDCL-7A/01	**ESNDCL-7A8021**

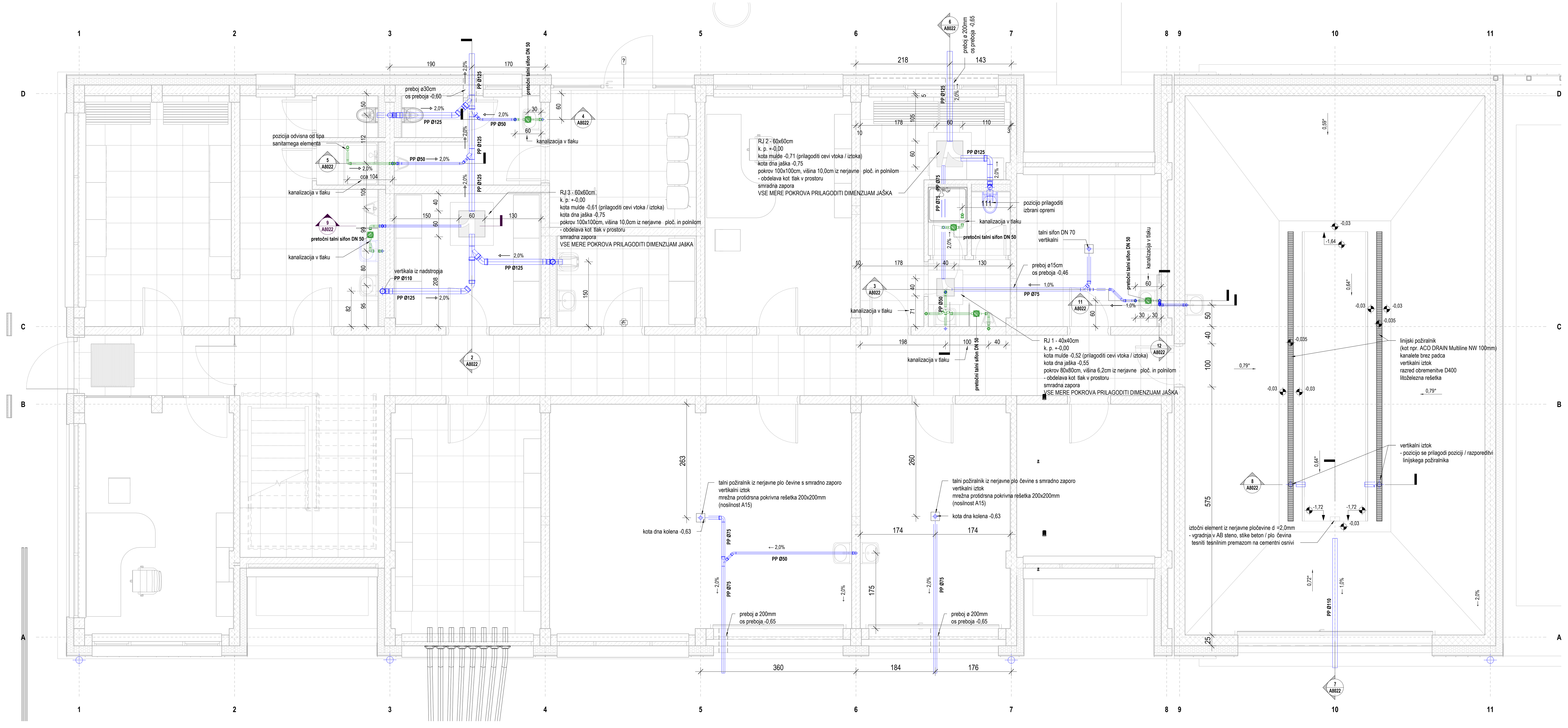

1 P00 TLORIS KANALIZACIJE
1 : 50

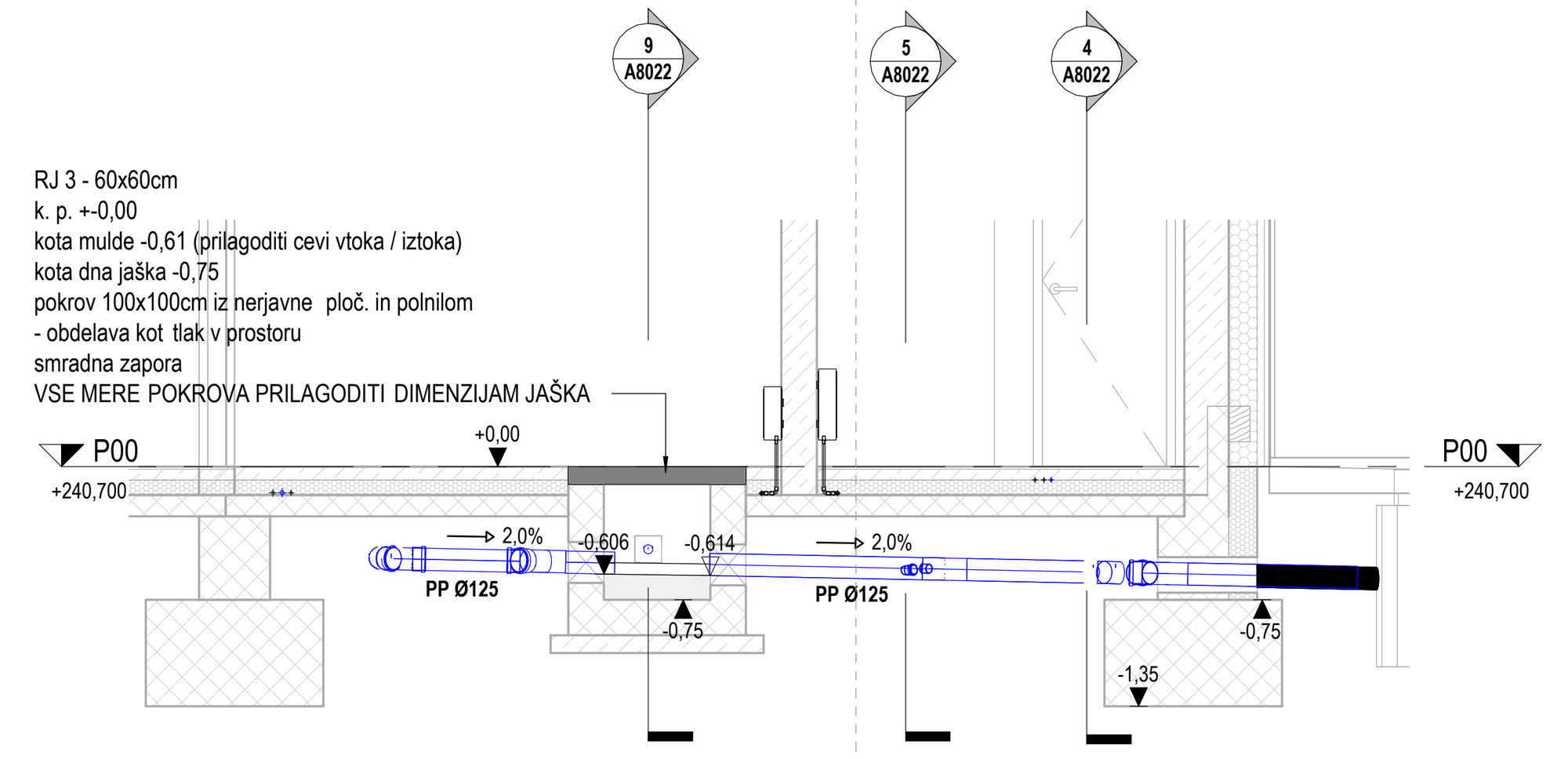

2 PREREZ PR 3 C-D
1 : 50

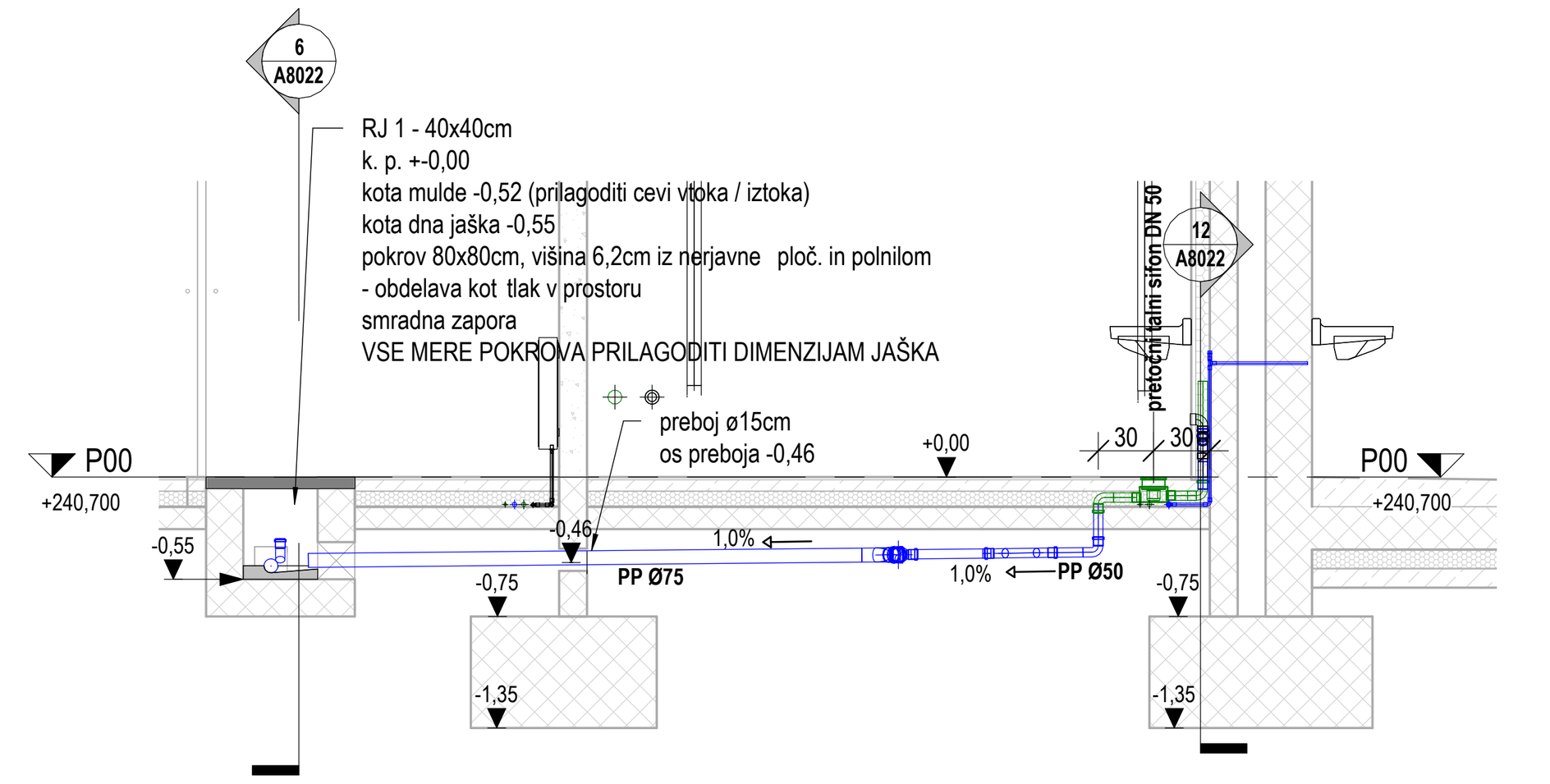

3 PREREZ PR D 6-8
1 : 50

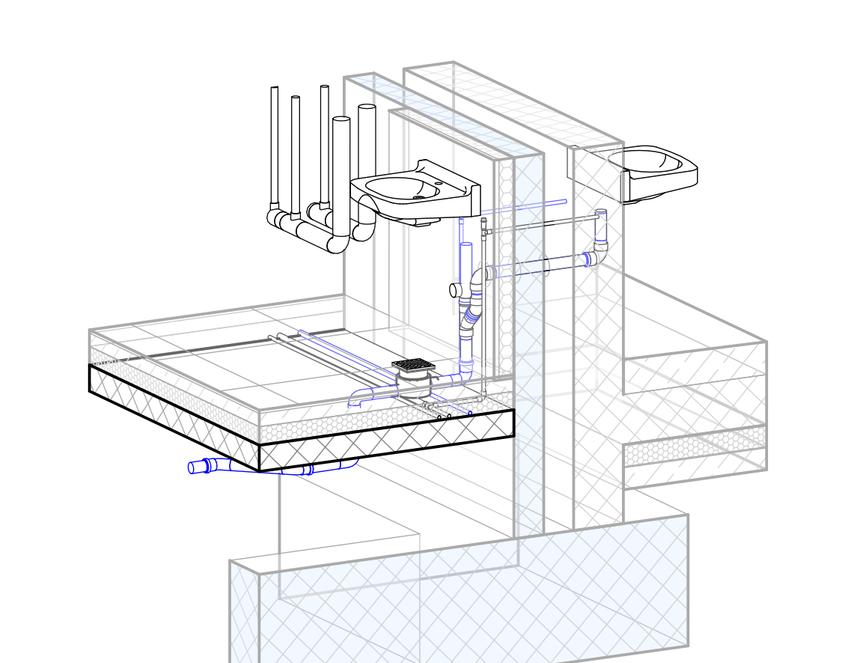

10 3D pogled - os 8 in 9

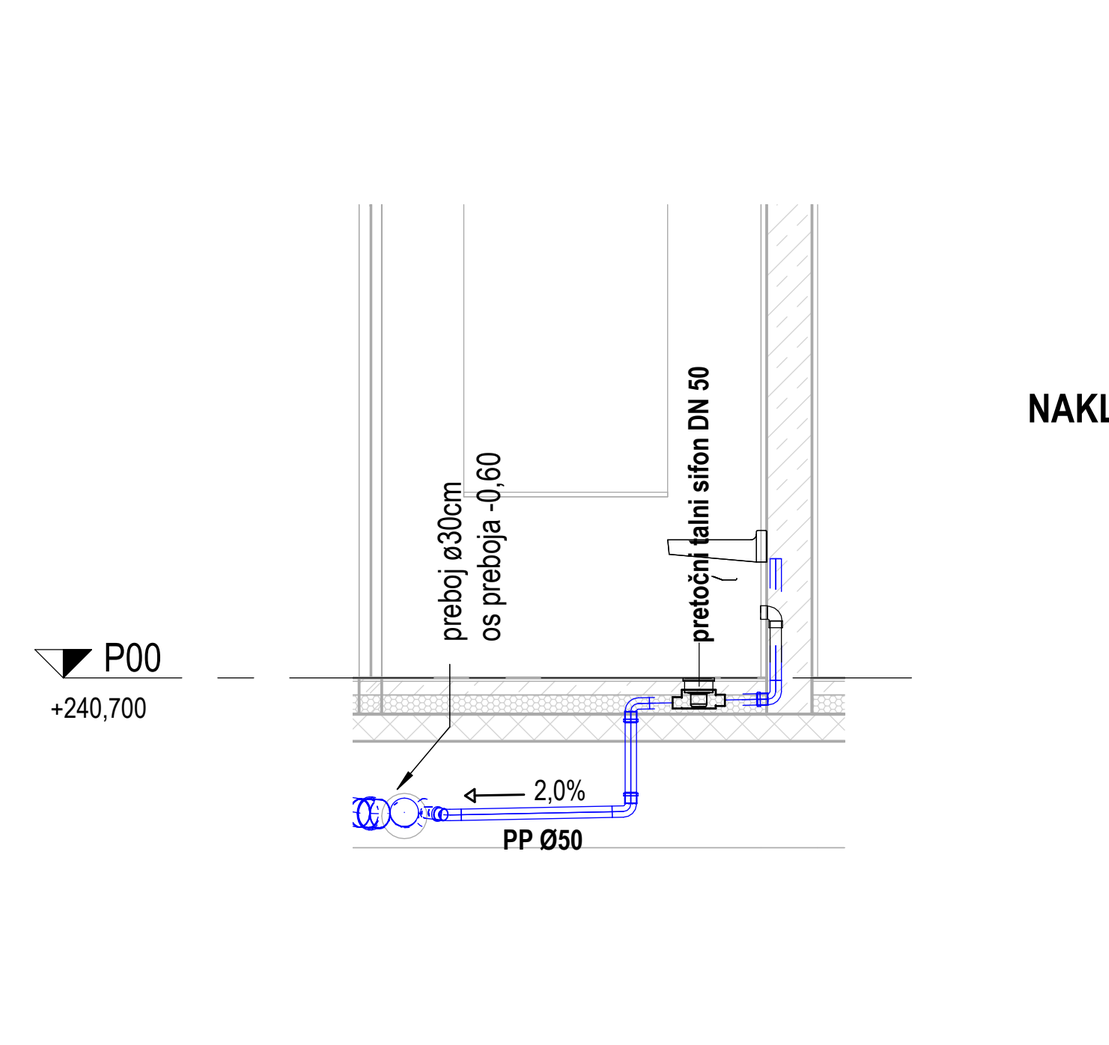

4 PREREZ PR D 3-4
1 : 50

NAKLON FEKALNE KANALIZACIJE V TLAKU NE SME BITI MANJŠI KOT1,0%.

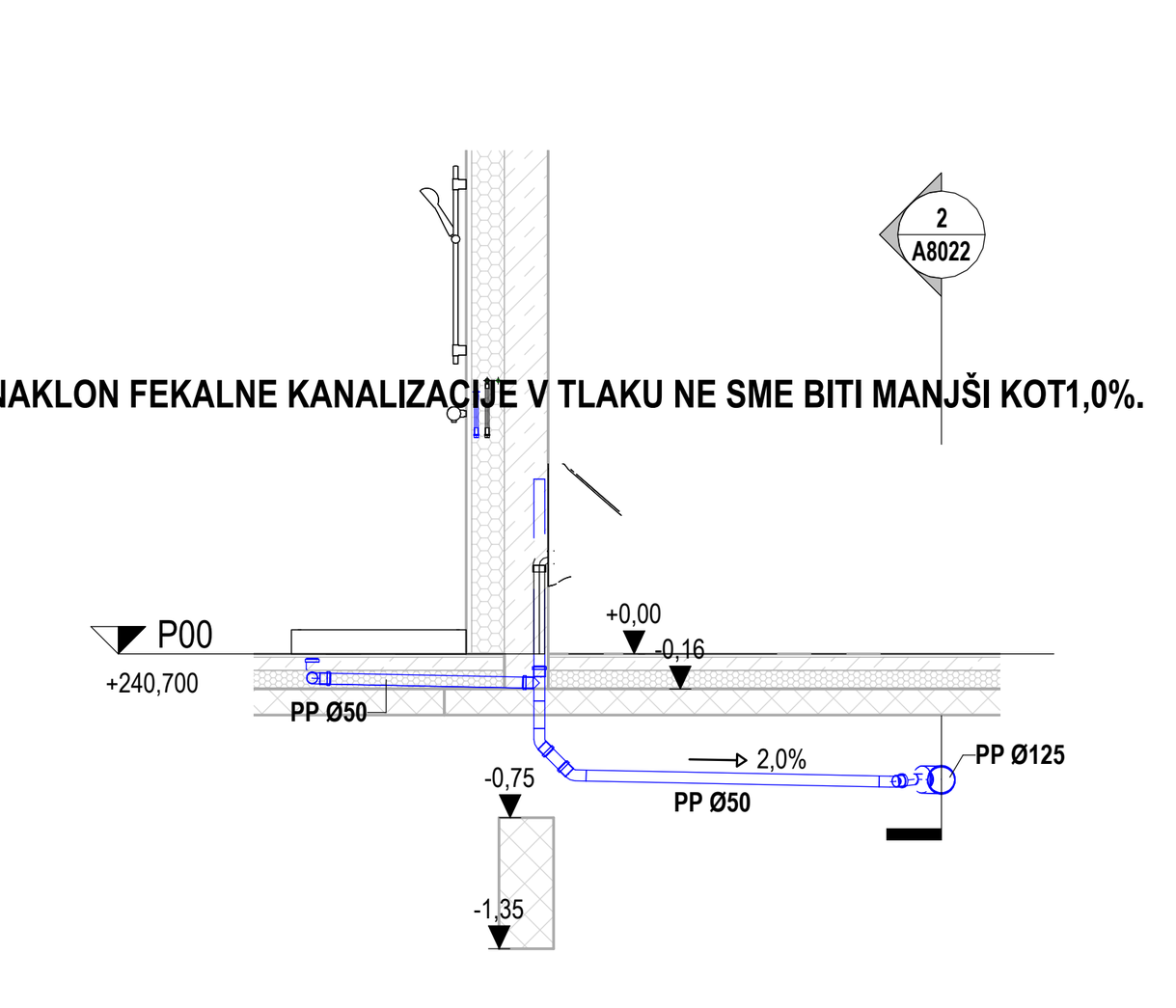

5 PREREZ PR D 3-4.1
1 : 50

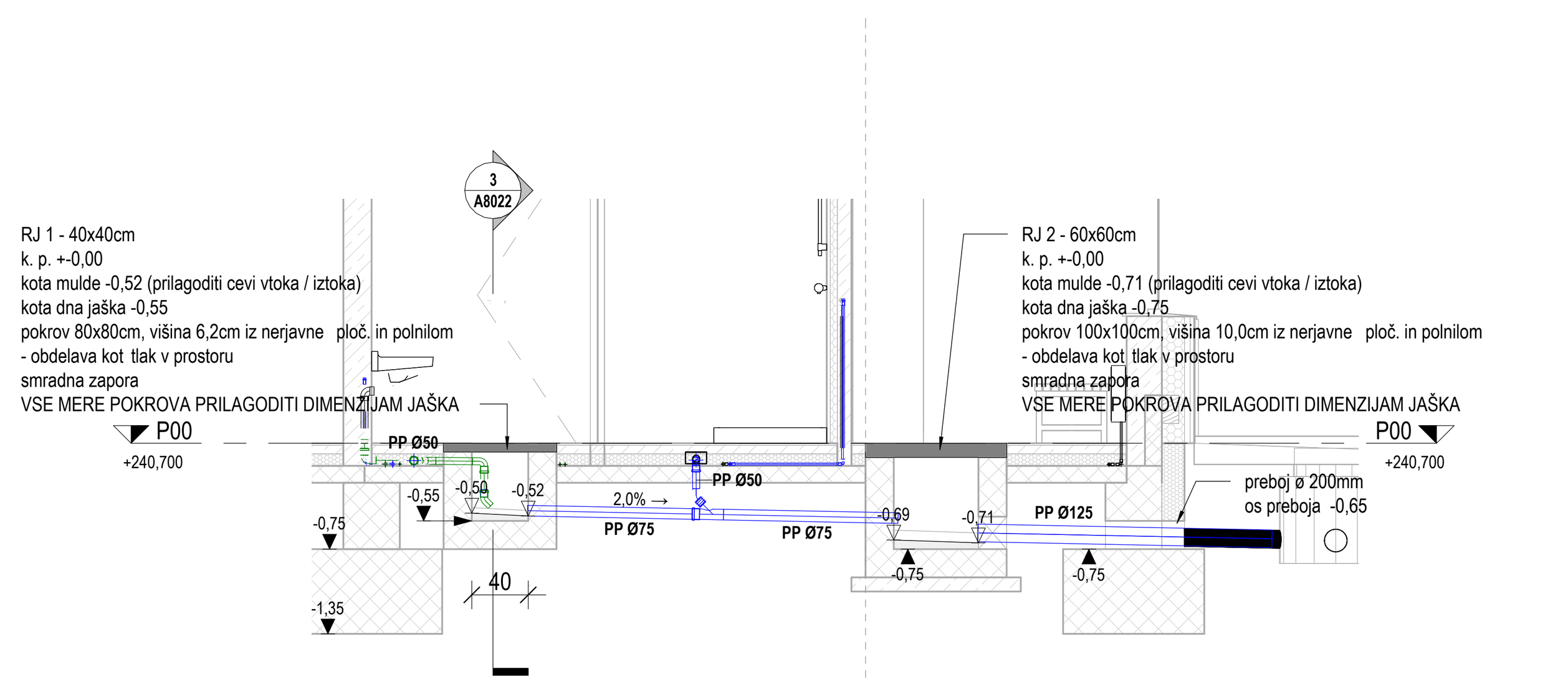

6 PREREZ PR 6 C-D
1 : 50

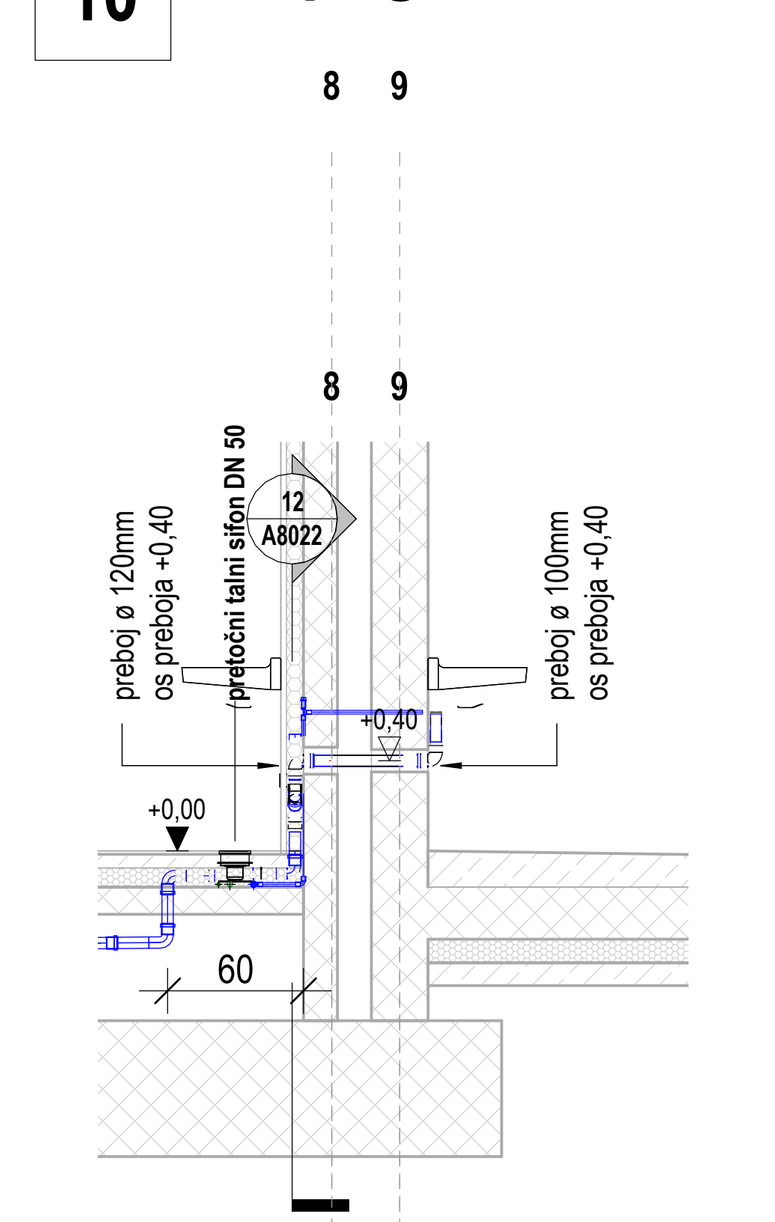

11 PREREZ PR D 6-8_2
1 : 50

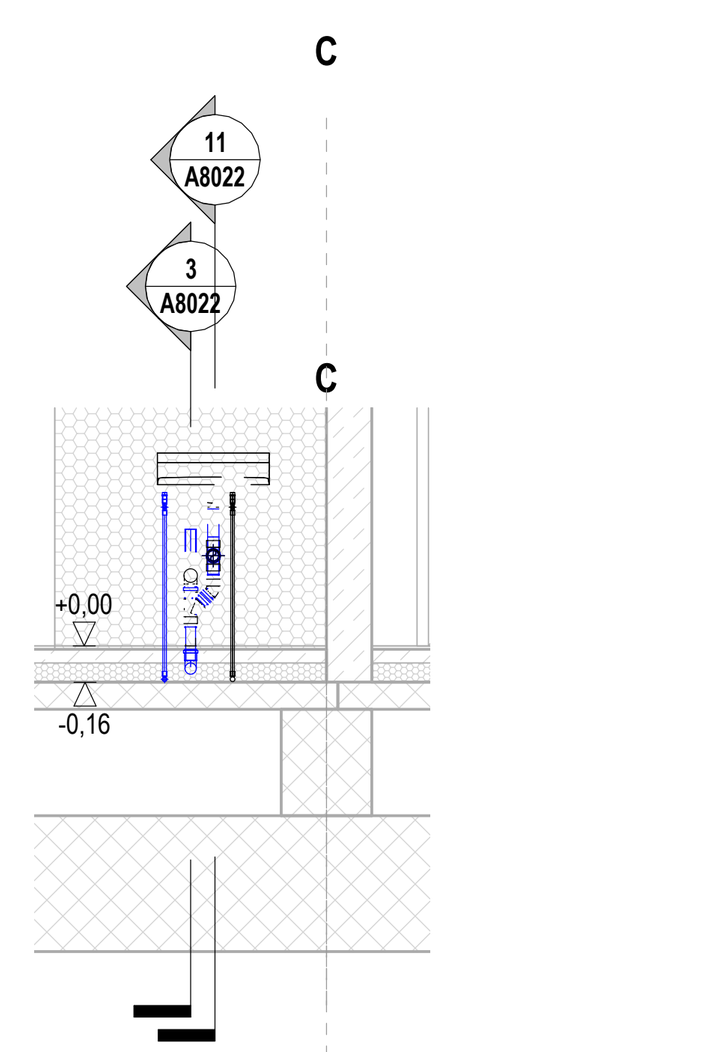

12 PREREZ PR 8 C-D
1 : 50

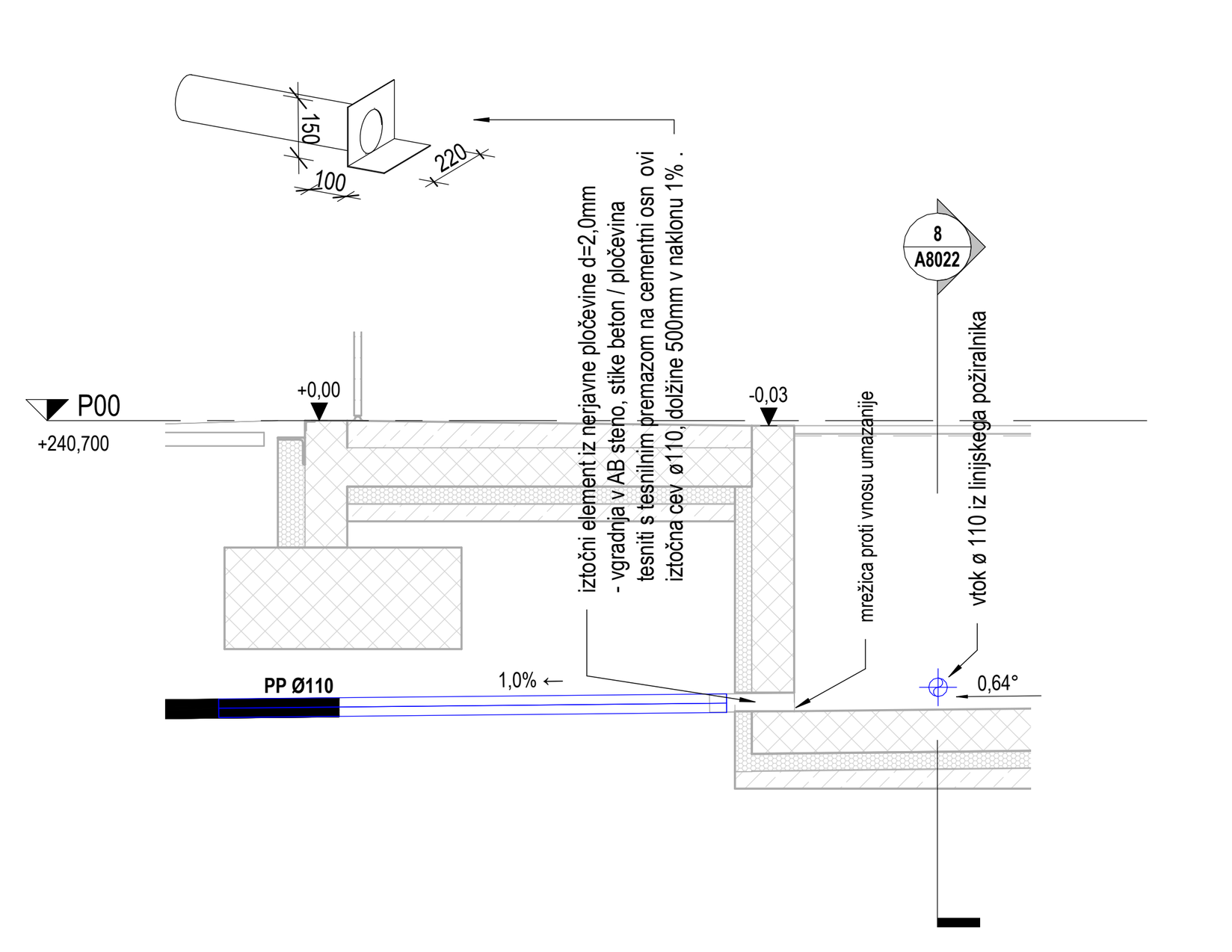

7 PREREZ PR 9 A-B
1 : 50

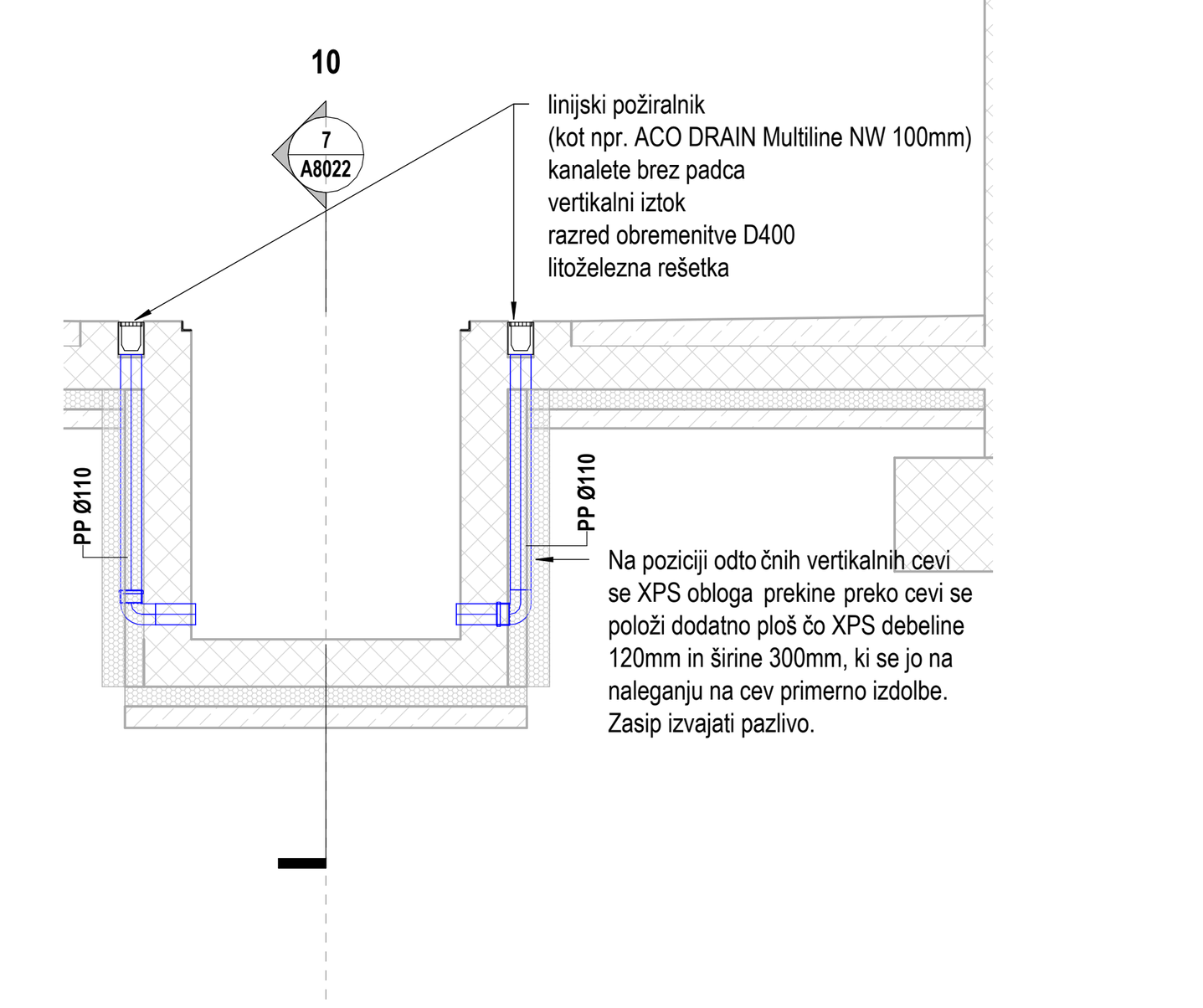

8 PREREZ PR B 9-11
1 : 50

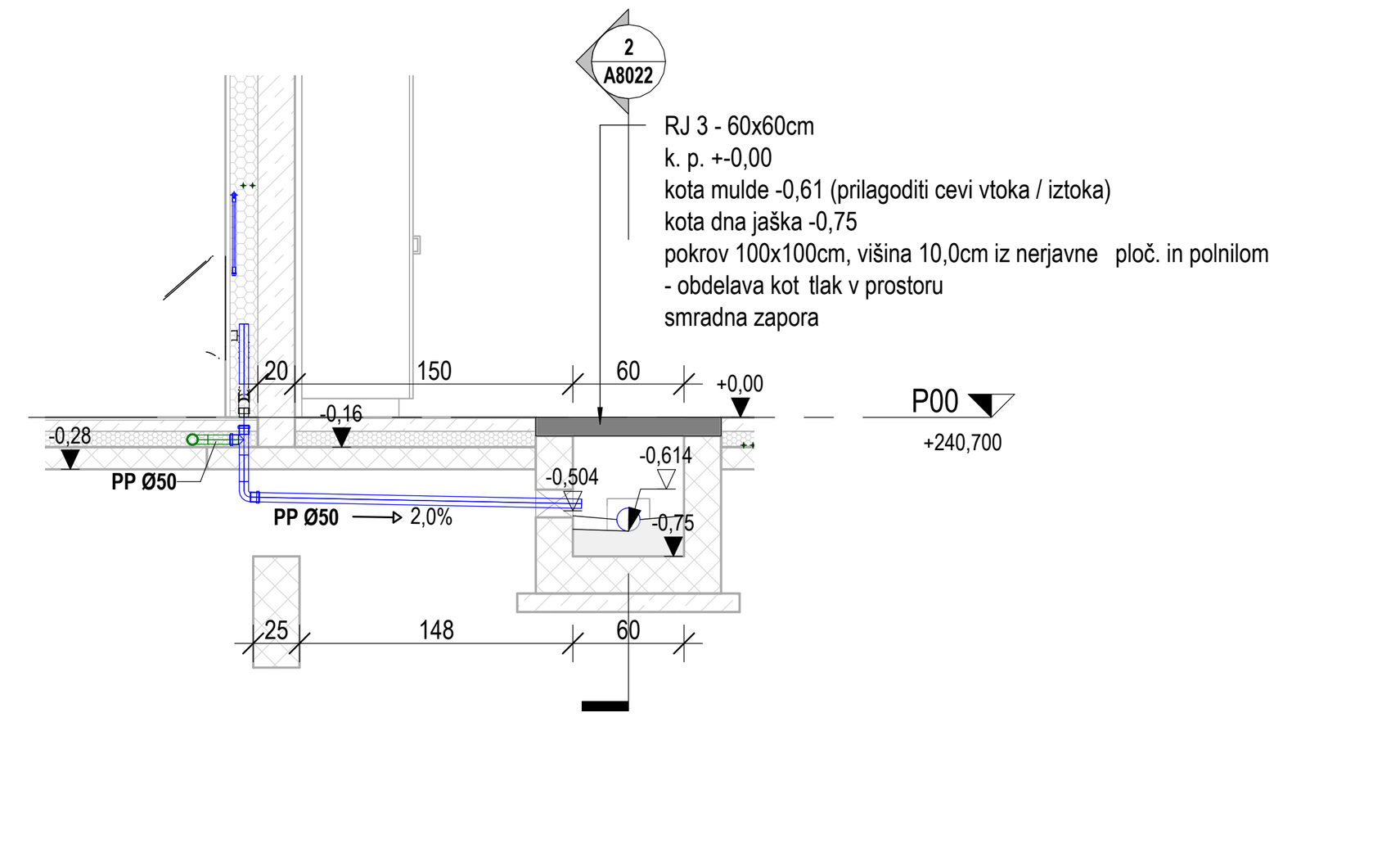

9 PREREZ PR D 3-4.2
1 : 50

±0,00 = 240,70

Nafting | TOP SISTEM d.o.o. ZAGREB | OPI INTER d.o.o. | elsing | IBE

Investitor / Naročnik: ZAVOD REPUBLIKE SLOVENIJE ZA BLAGOVNE REZERVE, DUNAJSKA CESTA 106, 1000 LJUBLJANA	Naročnik: MINISTRSTVO ZA OBRAMBO REPUBLIKE SLOVENIJE, VOJKOVA CESTA 55, 1000 LJUBLJANA	Naziv gradnje: SND CELJE - 1A FAZA	
Projektant: IBE, d.d., svetovanje, projektiranje in inženiring, Ljubljana, Slovenija		Vsebina - naslov risbe: UPRAVNA STAVBA TLORIS KANALIZACIJE	

	Ime	Ident. štev.	Podpis
Vodja projekta:	Gregor Plevel, u.d.i.s.	S-1581	
Pooblaščeni inženir:	Damjan Holc, u.d.i.a.	A-1022	
Izdelal:	Matjaž Zorman, gr. teh.	/	
Merilo:	1 : 50		maj 2023

Strokovno področje načrta: 01 NAČRT S PODROČJA ARHITEKTURE

Št. projekta:	Faza:	Rev:	List:
21004/1A	PZI		1/1

Št. načrta: ESNDCL-7A/01
Št. risbe: ESNDCL-7A8022

©IBE d.d.
Vse avtorske pravice, ki niso s pogodbo izrecno prenešene na naročnika, so pridržane.
©IBE d.d.
All rights wich are not explicity transfered to the employer by contract are reserved.

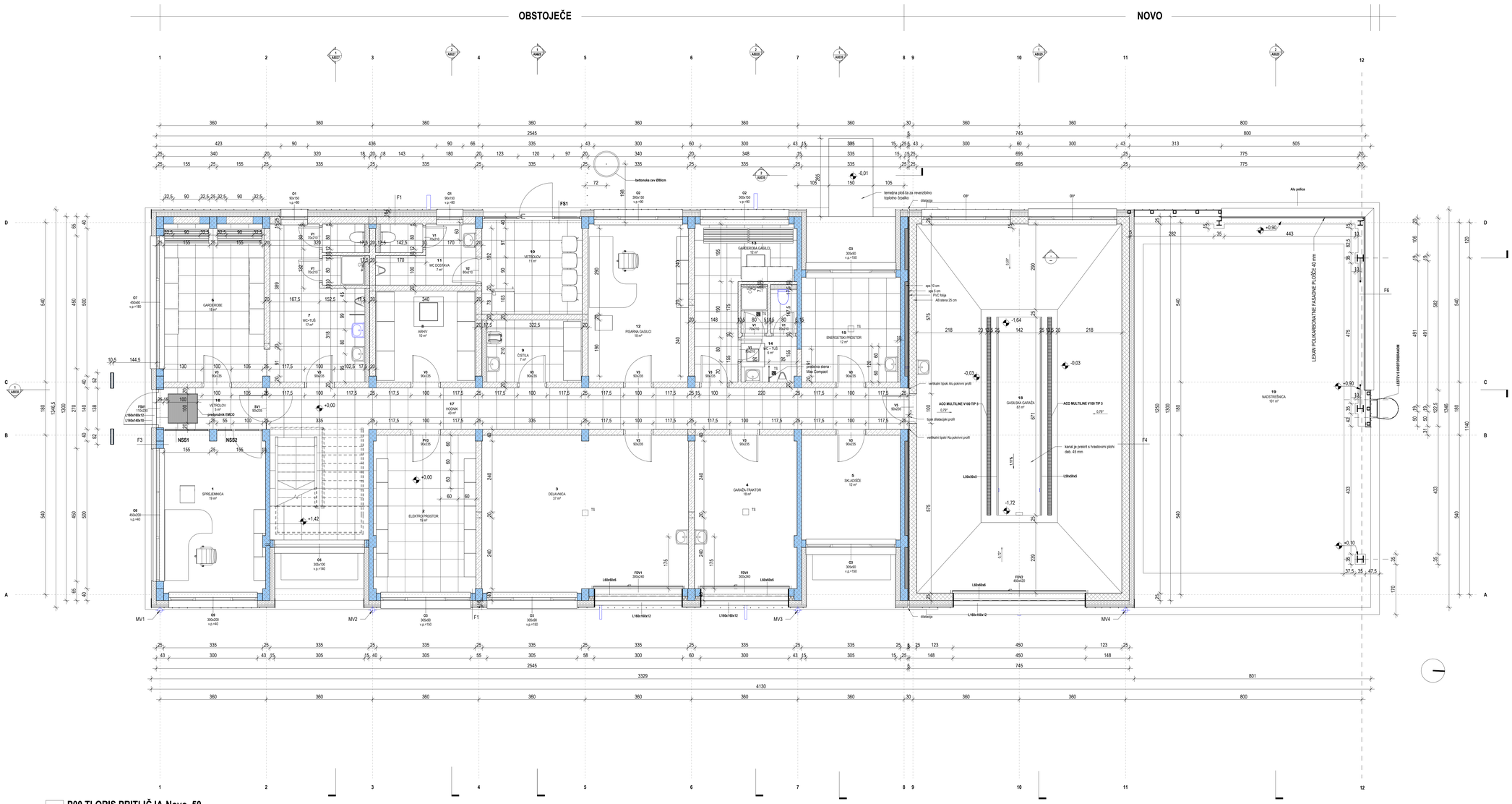

SEZNAM PROSTOROV-UPRAVNA STAVBA-PRITLIČJE

ETAŽA	ŠTEVILKA	IME	POVRŠINA	TLAK
P00	1	SPREJEMNICA	19 m²	T2
P00	2	ELEKTRO PROSTOR	19 m²	T3
P00	3	DELAVNICA	37 m²	T4
P00	4	GARAŽA-TRAKTOR	18 m²	T4
P00	5	SKLADIŠČE	12 m²	T2
P00	6	GARDEROBE	18 m²	T1
P00	7	WC-TUŠ	17 m²	T1
P00	8	ARHIV	10 m²	T2
P00	9	ČISTILA	7 m²	T1
P00	10	VETROLOV	11 m²	T1
P00	11	WC DOSTAVA	7 m²	T1
P00	12	PISARNA GASILCI	18 m²	T2
P00	13	GARDEROBA GASILCI	12 m²	T1
P00	14	WC + TUŠ	6 m²	T1
P00	15	ENERGETSKI PROSTOR	12 m²	T1
P00	16	VETROLOV	5 m²	T1
P00	17	HODNIK	43 m²	T1
P00	18	GASILSKA GARAŽA	87 m²	T5
P00	19	NADSTREŠNICA	101 m²	A
SKUPAJ			457 m²	

LEGENDA MATERIALOV

- ARMIRAN BETON
- PODLOŽNI BETON
- PENOBETON
- TOPLOTNA IZOLACIJA - KAMENA VOLNA
- TOPLOTNA IZOLACIJA - XPS
- SUHOMONTAŽNA MAVČNA STENA
- NASUTJE - TEREN
- OBSTOJEČE

Naftaing | TOP SISTEM d.o.o. ZAGREB | OPI INTER d.o.o. | elsing | IBE

Investitor / Naročnik: ZAVOD REPUBLIKE SLOVENIJE ZA BLAGOVNE REZERVE DUNAJSKA CESTA 106 1000 LJUBLJANA

Naročnik: MINISTRSTVO ZA OBRAMBO REPUBLIKE SLOVENIJE VOJKOVA CESTA 55 1000 LJUBLJANA

Projektant: IBE, d.d., svetovanje, projektiranje in inženiring Ljubljana, Slovenija

Naziv gradnje: **SND CELJE - 1A FAZA**

Vsebina - naslov risbe: **UPRAVNA STAVBA TLORIS PRITLIČJA-NOVO_50**

	Ime	Ident. štev.	Podpis
Vodja projekta:	Gregor Plevel, u.d.i.a.	S-1581	
Podsklopovni inženir:	Damjan Hrašc, u.d.i.a.	A-1022	
Izdelal:	Damjan Hrašc, u.d.i.a.	A-1022	
Merilo:	As indicated	maj 2023	

Strokovno področje načrta: **01 NAČRT S PODROČJA ARHITEKTURE**

Št. projekta: **21004/1A** | Faza: **PZI** | Rev.: | List: **1/1**

Št. načrta: **ESNDCL-7A/01** | Št. risbe: **ESNDCL-7A8023**

IBE d.d.
Vse pravice pridržane. Ni dovoljeno kopiranje, razmnoževanje ali drugačno razširjanje vsebine brez predhodnega pisnega dovoljenja.
IBE d.d.
All rights reserved. Unless otherwise provided in a written contract, rights are not explicitly transferred to the employer by conveying this document.

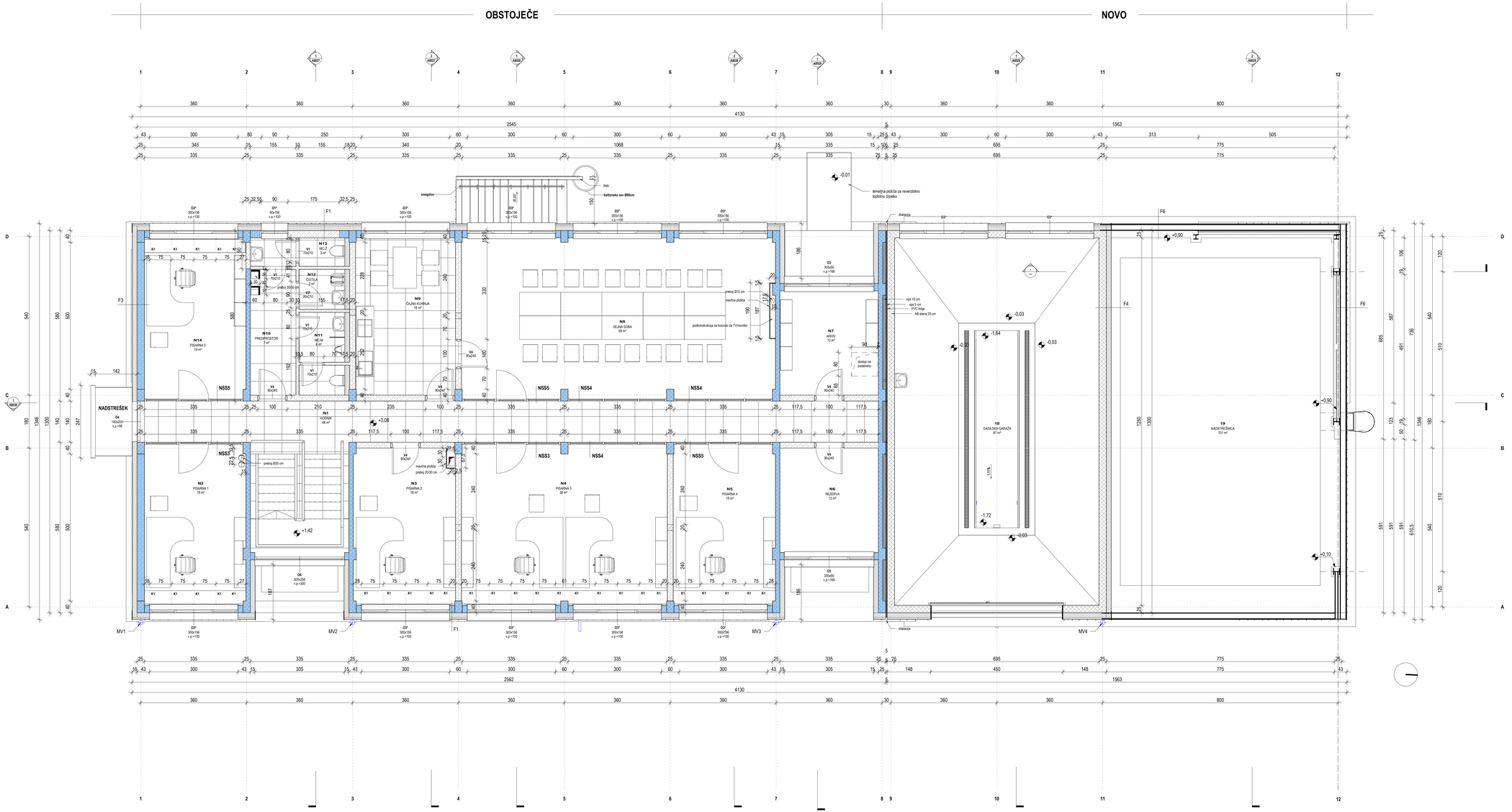

SEZNAM PROSTOROV-UPRAVNA STAVBA-NADSTROPJE

ETAŽA	ŠTEVILKA	IME	POVRŠINA	TLAK
E01	N1	HODNIK	48 m²	T7
E01	N2	PISARNA 1	19 m²	T8
E01	N3	PISARNA 2	18 m²	T8
E01	N4	PISARNA 3	38 m²	T8
E01	N5	PISARNA 4	19 m²	T8
E01	N6	REZERVA	12 m²	T8
E01	N7	ARHIV	12 m²	T8
E01	N8	SEJNA SOBA	58 m²	T8
E01	N9	ČAJNA KUHINJA	18 m²	T7
E01	N10	PREDPROSTOR	7 m²	T7
E01	N11	WC-M	4 m²	T7
E01	N12	ČISTILA	2 m²	T7
E01	N13	WC-Ž	3 m²	T7
E01	N14	PISARNA 5	19 m²	T8
SKUPAJ			279 m²	

LEGENDA MATERIALOV_

- ARMIRAN BETON
- PODLOŽNI BETON
- PENOBETON
- TOPLOTNA IZOLACIJA - KAMENA VOLNA
- TOPLOTNA IZOLACIJA - XPS
- SUHOMONTAŽNA MAVČNA STENA
- NASUTJE - TEREN
- OBSTOJEČE

1 E01 TLORIS NADSTROPJA-Novo_50
1 : 50

IBE d.d.
Vse pravice pridržane. Ni dovoljeno kopiranje, razmnoževanje ali prenos tega dokumenta brez predhodnega pisnega dovoljenja.
IBE d.d.
All rights reserved. This document may not be copied or transferred to the employer by third parties without prior written consent.

Investitor / Naročnik: ZAVOD REPUBLIKE SLOVENIJE ZA BLAGOVNE REZERVE DUNAJSKA CESTA 106 1000 LJUBLJANA

Nosilec: MINISTRSTVO ZA OBRAMBO REPUBLIKE SLOVENIJE VOJKOVA CESTA 55 1000 LJUBLJANA

Projektant: IBE, d.d., svetovanje, projektiranje in inženiring Ljubljana, Slovenija

Naziv gradnje: **SND CELJE - 1A FAZA**

Vsebina - naslov risbe: **UPRAVNA STAVBA TLORIS NADSTROPJA_NOVO 50**

Strokovno področje načrta: **01 NAČRT S PODROČJA ARHITEKTURE**

	Ime	Ident. štev.	Podpis
Vodja projekta:	Gregor Plevel, u.d.i.a.	S-1581	
Podsklopovni inženir:	Damjan Hrabi, u.d.i.a.	A-1022	
Izdelal:	Damjan Hrabi, u.d.i.a.	A-1022	
Merilo:	As indicated	maj 2023	

Št. projekta: **21004/1A** | Faza: **PZI** | Rev.: | List: **1/1**

Št. načrta: **ESNDCL-7A/01** | Št. risbe: **ESNDCL-7A8024**

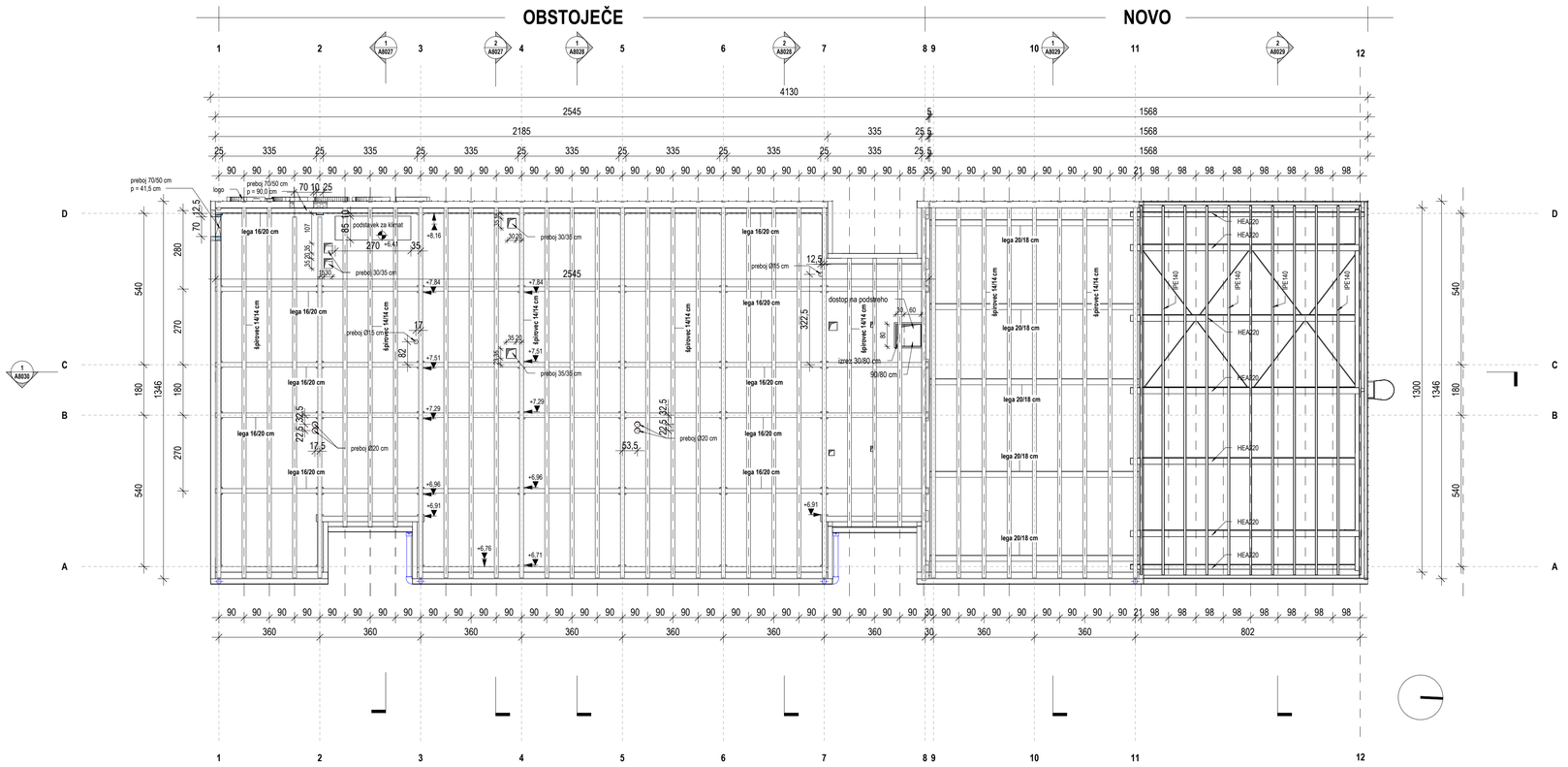

LEGENDA MATERIALOV_

- ARMIRAN BETON
- PODLOŽNI BETON
- PENOBETON
- TOPLOTNA IZOLACIJA - KAMENA VOLNA
- TOPLOTNA IZOLACIJA - XPS
- SUHOMONTAŽNA MAVČNA STENA
- NASUTJE - TEREN
- OBSTOJEČE

±0,00 = 240,70

1 **E02 OSTREŠJE_Novo_**
1 : 100

©IBE d.d.
All rights wich are not explicitly transfered to the employer by contract are reserved.

©IBE d.d.
Vse avtorske pravice, ki niso s pogodbo izrecno prenešene na naročnika, so pridržane.

Investitor / Naročnik:	ZAVOD REPUBLIKE SLOVENIJE ZA BLAGOVNE REZERVE DUNAJSKA CESTA 106 1000 LJUBLJANA	Naziv gradnje:	**SND CELJE - 1A FAZA**
Naročnik:	MINISTRSTVO ZA OBRAMBO REPUBLIKE SLOVENIJE VOJKOVA CESTA 55 1000 LJUBLJANA		
Projektant:	IBE, d.d., svetovanje, projektiranje in inženiring Ljubljana, Slovenija	Vsebina - naslov risbe:	**UPRAVNA STAVBA TLORIS OSTREŠJA_NOVO**

	Ime	Ident. štev.	Podpis
Vodja projekta:	Gregor Plevel, u.d.i.s.	S-1581	
Pooblaščeni inženir:	Damjan Holc, u.d.i.a.	A-1022	
Izdelal:	Damjan Holc, u.d.i.a.	A-1022	
Merilo:	1 : 100	maj 2023	

Strokovno področje načrta: **01 NAČRT S PODROČJA ARHITEKTURE**

Št. projekta	Faza	Rev:	List:
21004/1A	**PZI**		**1/1**

Št. načrta	Št. risbe
ESNDCL-7A/01	**ESNDCL-7A8025**

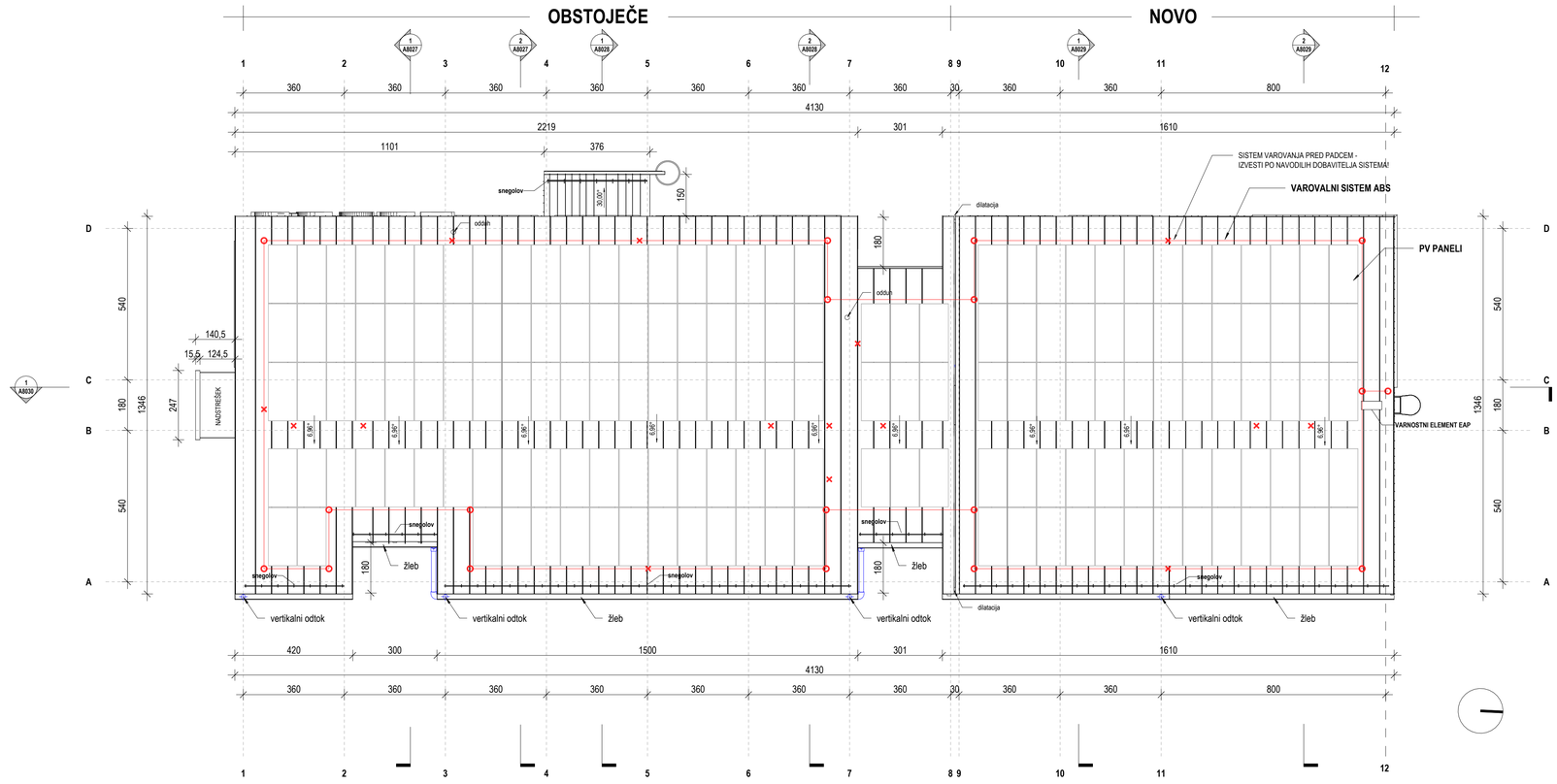

±0,00 = 240,70

1 E02 TLORIS STREHE_
1 : 100

©IBE d.d.
All rights wich are not explicitly transferred to the employer by contract are reserved.

©IBE d.d.
Vse avtorske pravice, ki niso s pogodbo izrecno prenešene na naročnika, so pridržane.

Nafting | TOP SISTEM d.o.o. ZAGREB | OPI INTER d.o.o. | elsing | IBE

Investitor / Naročnik:
ZAVOD REPUBLIKE SLOVENIJE ZA BLAGOVNE REZERVE
DUNAJSKA CESTA 106
1000 LJUBLJANA

Naročnik:
MINISTRSTVO ZA OBRAMBO REPUBLIKE SLOVENIJE
VOJKOVA CESTA 55
1000 LJUBLJANA

Naziv gradnje:
SND CELJE - 1A FAZA

Projektant:
IBE, d.d., svetovanje, projektiranje in inženiring
Ljubljana, Slovenija

Vsebina - naslov risbe:
UPRAVNA STAVBA
TLORIS STREHE_NOVO

	Ime	Ident. štev.	Podpis
Vodja projekta:	Gregor Plevel, u.d.i.s.	S-1581	
Pooblaščeni inženir:	Damjan Holc, u.d.i.a.	A-1022	
Izdelal:	Damjan Holc, u.d.i.a.	A-1022	
Merilo:	1 : 100	maj 2023	

Strokovno področje načrta: **01 NAČRT S PODROČJA ARHITEKTURE**

Št. projekta	Faza	Rev:	List:
21004/1A	**PZI**		**1/1**

Št. načrta: **ESNDCL-7A/01**
Št. risbe: **ESNDCL-7A8026**

IBE d.d.
Vse avtorske pravice. Ta risba
ali del risbe ne smete kopirati
ali drugače uporabljati brez
pisnega dovoljenja.
All rights with are not explicitly
granted hereby. Any exploiting
contrary to our interests is
forbidden.

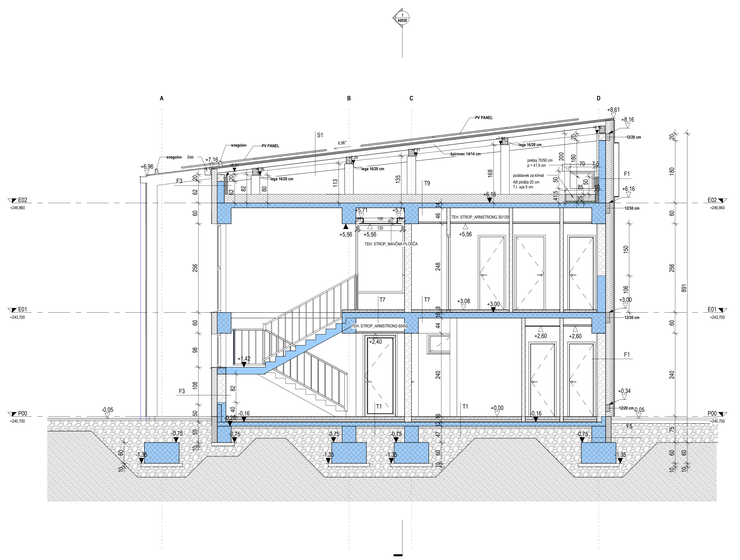

1 **PR 2 A-D_50**
1 : 50

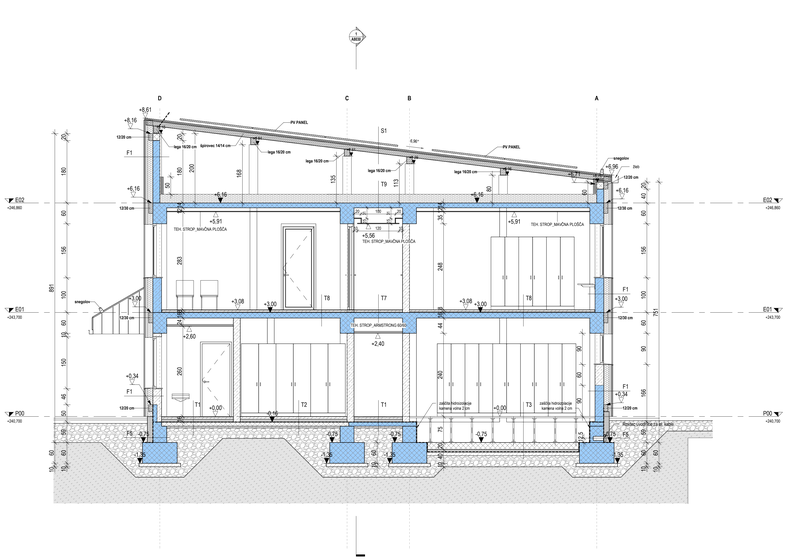

2 **PR 4 A-D_50**
1 : 50

SESTAVE TLAKOV

OZNAKA	ELEMENT	DEBELINA	ENOTA
T1	PROTIDRSNA KERAMIKA	1	cm
	LEPILO + IZRAVNALNA MASA	0,5	cm
	ARMIRANI CEMENTNI ESTRIH	6	cm
	PE FOLIJA	-	-
	TOPLOTNA IZOLACIJA-XPS	8	cm
	HIDROIZOLACIJA - BITUMENSKI VARILNI TRAK + HLADNI PREMAZ	0,6	cm
	AB PLOŠČA - OBSTOJEČE	12	cm
	PODLOŽNI BETON - OBSTOJEČE	5	cm
	NASUTJE - OBSTOJEČE		
T2	LINOLEJ, LEPILO + IZRAVNALNA MASA	0,5	cm
	ARMIRANI CEMENTNI ESTRIH	7	cm
	PE FOLIJA	-	-
	TOPLOTNA IZOLACIJA-XPS	8	cm
	HIDROIZOLACIJA - BITUMENSKI VARILNI TRAK + HLADNI PREMAZ	0,6	cm
	AB PLOŠČA - OBSTOJEČE	12	cm
	PODLOŽNI BETON - OBSTOJEČE	5	cm
	NASUTJE - OBSTOJEČE		
T3	BARIERA PROTI VDORU VODNE PARE, NORAPLAN	0,4 + 3,6	cm
	ZRAK	40	cm
	PROTIPRAŠNI PREMAZ	-	-
	AB PLOŠČA	20	cm
	PE FOLIJA	-	-
	TOPLOTNA IZOLACIJA-XPS	8	cm
	HIDROIZOLACIJA - BITUMENSKI VARILNI TRAK + HLADNI PREMAZ	0,6	cm
	PODLOŽNI BETON	10	cm
	GEOTEKSTIL 400g/m2	-	-
	KOMPRIMIRANO NASUTJE	50	cm
T4	EPOKI PREMAZ S PROTIDRSNIM POSIPOM	-	-
	ARMIRANI CEMENTNI ESTRIH	16	cm
	HIDROIZOLACIJA - BITUMENSKI VARILNI TRAK + HLADNI PREMAZ	0,6	cm
	AB PLOŠČA - OBSTOJEČE	12	cm
	NASUTJE - OBSTOJEČE	-	-
T5	EPOKI PREMAZ S PROTIDRSNIM POSIPOM	-	-
	ARMIRANI CEMENTNI ESTRIH	16	cm
	AB PLOŠČA	23	cm
	PE FOLIJA	-	-
	TOPLOTNA IZOLACIJA-XPS	10	cm
	HIDROIZOLACIJA - BITUMENSKI VARILNI TRAK + HLADNI PREMAZ	0,6	cm
	PODLOŽNI BETON	10	cm
	GEOTEKSTIL 400g/m2	-	-
	KOMPRIMIRANO NASUTJE	50	cm
T6	ALKIDNO/EPOKSI PREMAZ	-	-
	AB PLOŠČA	25	cm
	PE FOLIJA	-	-
	TOPLOTNA IZOLACIJA-XPS	10	cm
	HIDROIZOLACIJA - BITUMENSKI VARILNI TRAK + HLADNI PREMAZ	0,6	cm
	PODLOŽNI BETON	10	cm
	GEOTEKSTIL 400g/m2	-	-
	KOMPRIMIRANO NASUTJE	50	cm
T7	PROTIDRSNA KERAMIKA	0,8	cm
	LEPILO + IZRAVNALNA MASA	0,2	cm
	ARMIRANI CEMENTNI ESTRIH	5	cm
	PE FOLIJA	-	-
	TOPLOTNA IZOLACIJA - kot npr. Natur Board Kl	2	cm
	AB PLOŠČA - OBSTOJEČE	14	cm
	OMET	2	cm
T8	LINOLEJ, LEPILO + IZRAVNALNA MASA	1	cm
	ARMIRANI CEMENTNI ESTRIH	5	cm
	PE FOLIJA	-	-
	TOPLOTNA IZOLACIJA - kot npr. Natur Board Kl	2	cm
	AB PLOŠČA - OBSTOJEČE	14	cm
	OMET	2	cm
T9	TYVEK FOLIJA	-	-
	TOPLOTNA IZOLACIJA - MINERALNA VOLNA	25	cm
	AB PLOŠČA	14	cm
	OMET	2	cm

SESTAVE STREH

OZNAKA	ELEMENT	DEBELINA	ENOTA
S1	ALU OBLOGA - PREFA FALZONAL	0,7	mm
	LOČILNI SLOJ - BAUDER UDS	1,5	mm
	LESEN OPAŽ	2,4	cm
	ZRAK	-	-
S2	ALU OBLOGA - PREFA FALZONAL	0,7	mm
	LOČILNI SLOJ - BAUDER UDS	1,5	mm
	LESEN OPAŽ	2,4	cm
	HIDROIZOLACIJSKI SLOJ	10	cm
	TYVEK FOLIJA	-	-
	TOPLOTNA IZOLACIJA - MINERALNA VOLNA	-	cm
	AB PLOŠČA	25	cm
S3	ALU OBLOGA - PREFA FALZONAL	0,7	mm
	LOČILNI SLOJ - BAUDER UDS	1,5	mm
	LESEN OPAŽ	2,4	cm
	ZRAK	-	-
	ALU OBLOGA - PREFA BOND	0,4	mm

SESTAVE FASAD

OZNAKA	ELEMENT	DEBELINA	ENOTA
F1	ALU OBLOGA - PREFA FALZONAL	0,7	mm
	LOČILNI SLOJ - BAUDER UDS	1,5	mm
	LESEN OPAŽ	2,4	cm
	ZRAK - PREPIČNI SLOJ	4	cm
	TOPLOTNA IZOLACIJA - MINERALNA VOLNA	16	cm
	PENOBETON	20, 25	cm
	NOTRANJI OMET	1	cm
F2	ALU OBLOGA - PREFA FALZONAL	0,7	mm
	LOČILNI SLOJ - BAUDER UDS	1,5	mm
	LESEN OPAŽ	2,4	cm
	ZRAK - PREPIČNI SLOJ	4	cm
	TOPLOTNA IZOLACIJA - MINERALNA VOLNA	16	cm
	NOTRANJI OMET	1	cm
F3	TANKOSLOJNI FASADNI OMET	1	cm
	TOPLOTNA IZOLACIJA - MINERALNA VOLNA	16	cm
	PENOBETON	20, 25	cm
	NOTRANJI OMET	1	cm
F4	TANKOSLOJNI FASADNI OMET	1	cm
	TOPLOTNA IZOLACIJA - MINERALNA VOLNA	16	cm
	AB STENA	25	cm
F5	FASADNI OMET - KULIRPLAST	0,5	cm
	TOPLOTNA IZOLACIJA-XPS	16	cm
	HIDROIZOLACIJA - BITUMENSKI VARILNI TRAK + HLADNI PREMAZ	0,6	cm
	AB STENA	25	cm
F6	ALU OBLOGA - PREFA FALZONAL	0,7	mm
	LOČILNI SLOJ - BAUDER UDS	1,5	mm
	LESEN OPAŽ	2,4	cm
	KOVINSKA PODKONSTRUKCIJA	-	-

LEGENDA MATERIALOV

- ARMIRAN BETON
- PODLOŽNI BETON
- PENOBETON
- TOPLOTNA IZOLACIJA - KAMENA VOLNA
- TOPLOTNA IZOLACIJA - XPS
- SUHOMONTAŽNA MAVČNA STENA
- NASUTJE - TEREN
- OBSTOJEČE

±0,00 = 240,70

Narting TOP SISTEM d.o.o. DVAPEB | OPI INTER d.o.o. | elsing | IBE

Investitor / Naročnik:	Naročnik:
ZAVOD REPUBLIKE SLOVENIJE ZA BLAGOVNE REZERVE DUNAJSKA CESTA 106 1000 LJUBLJANA	MINISTRSTVO ZA OBRAMBO REPUBLIKE SLOVENIJE VOJKOVA CESTA 55 1000 LJUBLJANA
Projektanti:	Vrsta gradnje: **SND CELJE - 1A FAZA**
IBE, d.d., svetovanje, projektiranje in inženiring Ljubljana, Slovenija	Vsebina - naslov risbe: **UPRAVNA STAVBA** **PREREZA PR 2 A-D IN PR 4 A-D**

	Ime	Ident. štev.	Podpis
Vodja projekta:	Gregor Planet, u.d.i.a.	S-1001	
Pooblaščeni inženir:	Damjan Hočk, u.d.i.a.	A-1022	
Izdelal:	Damjan Hočk, u.d.i.a.	A-1022	
Merilo:	As indicated	maj 2023	

Strokovno področje načrta: **01 NAČRT S PODROČJA ARHITEKTURE**

Št. projekta	Faza	Rev.	List
21004/1A	**PZI**		**1/1**

Št. načrta: **ESNDCL-7A/01** | Št. plana: **ESNDCL-7A8027**

IBE d.d.
Vse avtorske pravice. Ta risba
ali del risbe ni dovoljeno razmnoževati
ali uporabljati za poslovne
namene, ki so prepovedani.

IBE d.d.
All rights and are not explicitly
granted otherwise by
contract are reserved.

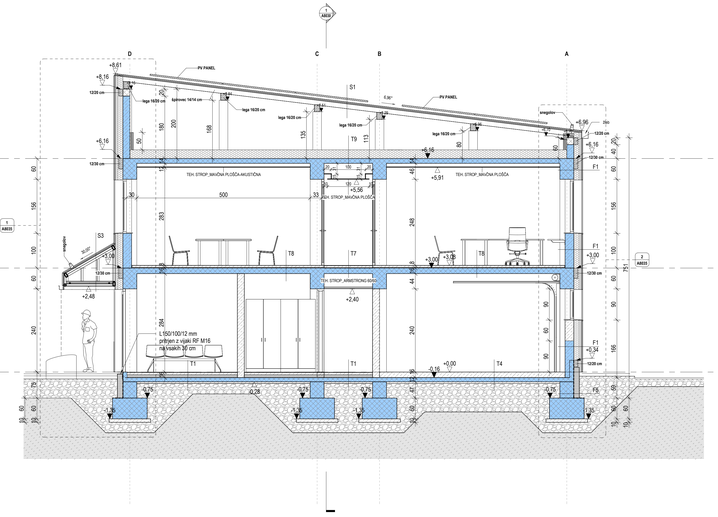

1 **PR 4 A-D1_50**
1 : 50

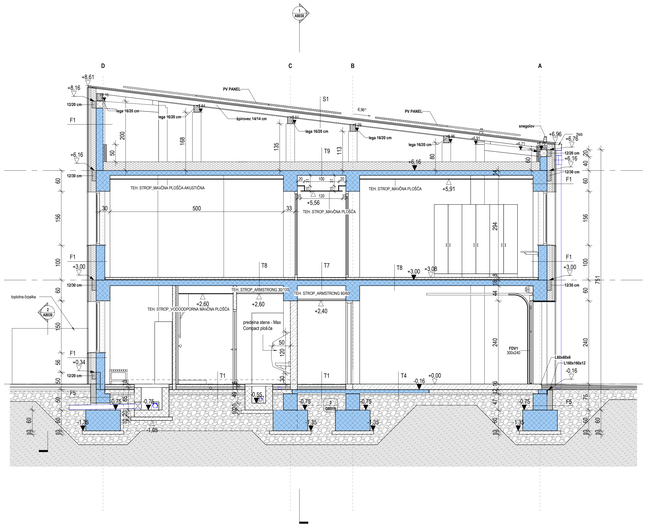

2 **PR 7 A-D_50**
1 : 50

SESTAVE TLAKOV

OZNAKA	ELEMENT	DEBELINA	ENOTA
T1	PROTIDRSNA KERAMIKA	1	cm
	LEPILO + IZRAVNALNA MASA	0,5	cm
	ARMIRAN CEMENTNI ESTRIH	6	cm
	PE FOLIJA	-	-
	TOPLOTNA IZOLACIJA-XPS	8	cm
	HIDROIZOLACIJA - BITUMENSKI VARILNI TRAK + HLADNI PREMAZ	0,5	cm
	PODLOŽNI BETON	10	cm
	PODLOŽNI BETON - OBSTOJEČE	5	cm
	NASUTJE - OBSTOJEČE	-	-
T2	LINOLEJ LEPILO + IZRAVNALNA MASA	0,5	cm
	ARMIRAN CEMENTNI ESTRIH	7	cm
	PE FOLIJA	-	-
	TOPLOTNA IZOLACIJA-XPS	8	cm
	HIDROIZOLACIJA - BITUMENSKI VARILNI TRAK + HLADNI PREMAZ	0,5	cm
	AB PLOŠČA - OBSTOJEČE	12	cm
	PODLOŽNI BETON - OBSTOJEČE	5	cm
	NASUTJE - OBSTOJEČE	-	-
T3	GUMA NA DVOJNEM PODU NPK NORAPLAN	0,4 + 3,6	cm
	AB PLOŠČA	43	cm
	PROTIPRAŠNI PREMAZ	-	-
	AB PLOŠČA	20	cm
	PE FOLIJA	-	-
	TOPLOTNA IZOLACIJA-XPS	8	cm
	HIDROIZOLACIJA - BITUMENSKI VARILNI TRAK + HLADNI PREMAZ	0,5	cm
	PODLOŽNI BETON	10	cm
	GEOTEKSTIL 400g/m2	-	-
	KOMPRIMIRANO NASUTJE	50	cm
T4	EPOKI PREMAZ S PROTIDRSNIM POSIPOM	-	-
	ARMIRAN CEMENTNI ESTRIH	16	cm
	HIDROIZOLACIJA - BITUMENSKI VARILNI TRAK + HLADNI PREMAZ	0,5	cm
	AB PLOŠČA - OBSTOJEČE	12	cm
	NASUTJE - OBSTOJEČE	-	-
T5	EPOKI PREMAZ S PROTIDRSNIM POSIPOM	-	-
	ARMIRAN CEMENTNI ESTRIH	16	cm
	AB PLOŠČA	23	cm
	PE FOLIJA	-	-
	TOPLOTNA IZOLACIJA-XPS	10	cm
	HIDROIZOLACIJA - BITUMENSKI VARILNI TRAK + HLADNI PREMAZ	0,5	cm
	PODLOŽNI BETON	10	cm
	GEOTEKSTIL 400g/m2	-	-
	KOMPRIMIRANO NASUTJE	50	cm
T6	EPOKI PREMAZ S PROTIDRSNIM POSIPOM	-	-
	AB PLOŠČA	25	cm
	PE FOLIJA	-	-
	TOPLOTNA IZOLACIJA-XPS	10	cm
	HIDROIZOLACIJA - BITUMENSKI VARILNI TRAK + HLADNI PREMAZ	0,5	cm
	PODLOŽNI BETON	10	cm
	GEOTEKSTIL 400g/m2	-	-
	KOMPRIMIRANO NASUTJE	50	cm
T7	PROTIDRSNA KERAMIKA	0,8	cm
	LEPILO + IZRAVNALNA MASA	0,2	cm
	ARMIRAN CEMENTNI ESTRIH	5	cm
	PE FOLIJA	-	-
	TOPLOTNA IZOLACIJA - kot npr. Natur Board 40	2	cm
	AB PLOŠČA - OBSTOJEČE	14	cm
	OMET	2	cm
T8	LINOLEJ LEPILO + IZRAVNALNA MASA	1	cm
	ARMIRAN CEMENTNI ESTRIH	5	cm
	PE FOLIJA	-	-
	TOPLOTNA IZOLACIJA - kot npr. Natur Board 40	2	cm
	AB PLOŠČA - OBSTOJEČE	14	cm
	OMET	2	cm
T9	TYVEK FOLIJA	-	-
	TOPLOTNA IZOLACIJA - MINERALNA VOLNA	25	cm
	AB PLOŠČA - OBSTOJEČE	14	cm
	OMET	2	cm

SESTAVE STREH

OZNAKA	ELEMENT	DEBELINA	ENOTA
S1	ALU OBLOGA - PREFA FALZONAL	0,7	mm
	LOČILNI SLOJ - BAUDER UDS	1,5	mm
	LESEN OPAŽ	2,4	cm
	ZRAK -	4	cm
S2	ALU OBLOGA - PREFA FALZONAL	0,7	mm
	LOČILNI SLOJ - BAUDER UDS	1,5	mm
	LESEN OPAŽ	2,4	cm
	TOPLOTNA IZOLACIJA SLOJ	10	cm
	TYVEK FOLIJA	-	-
	TOPLOTNA IZOLACIJA - MINERALNA VOLNA	26	cm
	AB PLOŠČA	-	-
S3	ALU OBLOGA - PREFA FALZONAL	0,7	mm
	LOČILNI SLOJ - BAUDER UDS	1,5	mm
	LESEN OPAŽ	2,4	cm
	ZRAK -	4	cm
	ALU OBLOGA - PREFA BOND	0,4	mm

SESTAVE FASAD

OZNAKA	ELEMENT	DEBELINA	ENOTA
F1	ALU OBLOGA - PREFA FALZONAL	0,7	mm
	LOČILNI SLOJ - BAUDER UDS	1,5	mm
	LESEN OPAŽ	2,4	cm
	ZRAK - PREPIŠNI SLOJ	4	cm
	TOPLOTNA IZOLACIJA - MINERALNA VOLNA	16	cm
	AB STENA	20, 25	cm
F2	ALU OBLOGA - PREFA FALZONAL	0,7	mm
	LOČILNI SLOJ - BAUDER UDS	1,5	mm
	LESEN OPAŽ	2,4	cm
	ZRAK - PREPIŠNI SLOJ	4	cm
	TOPLOTNA IZOLACIJA - MINERALNA VOLNA	16	cm
	AB STENA	20, 25	cm
	NOTRANJA OMET	1	cm
F3	TANKOSLOJNI FASADNI OMET	1	cm
	TOPLOTNA IZOLACIJA - MINERALNA VOLNA	16	cm
	PENOBETON	20, 25	cm
	NOTRANJA OMET	1	cm
F4	TANKOSLOJNI FASADNI OMET	1	cm
	TOPLOTNA IZOLACIJA - MINERALNA VOLNA	16	cm
	AB STENA	25	cm
F5	FASDNI OMET - KULIRPAST	0,5	cm
	TOPLOTNA IZOLACIJA XPS	16	cm
	HIDROIZOLACIJA - BITUMENSKI VARILNI TRAK + HLADNI PREMAZ	0,5	cm
	AB STENA	25	cm
F6	ALU OBLOGA - PREFA FALZONAL	0,7	mm
	LOČILNI SLOJ - BAUDER UDS	1,5	mm
	LESEN OPAŽ	2,4	cm
	KOVINSKA PODKONSTRUKCIJA	-	-

LEGENDA MATERIALOV

- ARMIRAN BETON
- PODLOŽNI BETON
- PENOBETON
- TOPLOTNA IZOLACIJA - KAMENA VOLNA
- TOPLOTNA IZOLACIJA - XPS
- SUHOMONTAŽNA MAVČNA STENA
- NASUTJE - TEREN
- OBSTOJEČE

±0,00 = 240,70

Investitor / Naročnik:	ZAVOD REPUBLIKE SLOVENIJE ZA BLAGOVNE REZERVE DUNAJSKA CESTA 106 1000 LJUBLJANA	Naročnik:	MINISTRSTVO ZA OBRAMBO REPUBLIKE SLOVENIJE VOJKOVA CESTA 55 1000 LJUBLJANA
Projektant:	IBE, d.d., svetovanje, projektiranje in inženiring Ljubljana, Slovenija	Naziv gradnje:	**SND CELJE - 1A FAZA**
		Vsebina / naslov risbe:	**UPRAVNA STAVBA** **PREREZA PR 4 A-D1 IN PR 7 A-D**
		Strokovno področje načrta:	**01 NAČRT S PODROČJA ARHITEKTURE**

	Ime	Ident. Štev.	Podpis
Vodja projekta:	Gregor Plevel, u.d.i.a.	S-1001	
Pooblaščeni inženir:	Damjan Holc, u.d.i.a.	A-1022	
Izdelal:	Damjan Holc, u.d.i.a.	A-1022	
Merilo:	As indicated	Februar 2023	

Št. projekta:	**21004/1A**	Faza:	Rev:	List:
		PZI		**1/1**
Št. načrta:	**ESNDCL-7A/01**	Št. datoteke:	**ESNDCL-7A8028**	

IBE d.d.
Vse avtorske pravice. Ta risba
ali del risbe ne sme biti reproduciran
ne razkrivan, ali predstavljen.

All rights and are not explicitly
granted otherwise by
contract are reserved.

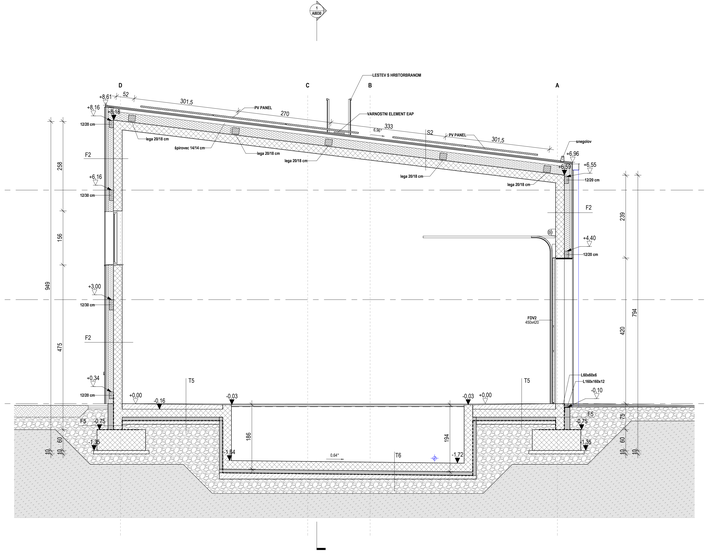

1 PR 11 A-D_50
1 : 50

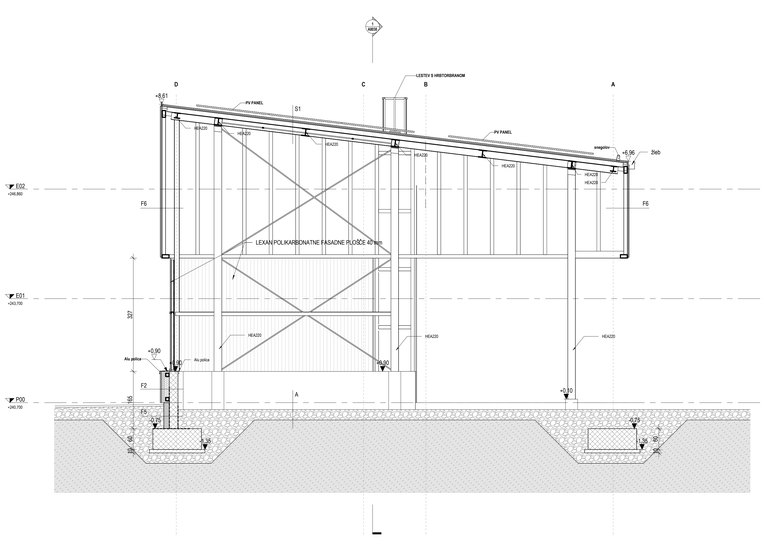

2 PR 12 A-D
1 : 50

SESTAVE TLAKOV

OZNAKA	ELEMENT	DEBELINA	ENOTA
T1	PROTIDRSNA KERAMIKA	1	cm
	LEPILO + IZRAVNALNA MASA	0,5	cm
	ARMIRANI CEMENTNI ESTRIH	6	cm
	PE FOLIJA	-	-
	TOPLOTNA IZOLACIJA XPS	8	cm
	HIDROIZOLACIJA - BITUMENSKI VARILNI TRAK + HLADNI PREMAZ	0,5	cm
	AB PLOŠČA - OBSTOJEČE	12	cm
	PODLOŽNI BETON - OBSTOJEČE	5	cm
	NASUTJE - OBSTOJEČE	-	-
T2	LINOLEJ LEPILO + IZRAVNALNA MASA	0,3	cm
	ARMIRANI CEMENTNI ESTRIH	7	cm
	PE FOLIJA	-	-
	TOPLOTNA IZOLACIJA XPS	8	cm
	HIDROIZOLACIJA - BITUMENSKI VARILNI TRAK + HLADNI PREMAZ	0,5	cm
	AB PLOŠČA - OBSTOJEČE	12	cm
	PODLOŽNI BETON - OBSTOJEČE	5	cm
	NASUTJE - OBSTOJEČE	-	-
T3	GUMA NA DVOJNEM POLIURETANSKEM NOSAČUPLAN	0,6 + 3,5	cm
	ZRAK	43	cm
	PROTIPRAŠNI PREMAZ	-	-
	AB PLOŠČA	20	cm
	PE FOLIJA	-	-
	TOPLOTNA IZOLACIJA XPS	8	cm
	HIDROIZOLACIJA - BITUMENSKI VARILNI TRAK + HLADNI PREMAZ	0,5	cm
	PODLOŽNI BETON	10	cm
	GEOTEKSTIL 400g/m2	-	-
	KOMPRIMIRANO NASUTJE	50	cm
T4	EPOXI PREMAZ S PROTIDRSNIM POSIPOM	-	-
	ARMIRANI CEMENTNI ESTRIH	16	cm
	HIDROIZOLACIJA - BITUMENSKI VARILNI TRAK + HLADNI PREMAZ	0,5	cm
	AB PLOŠČA - OBSTOJEČE	12	cm
	NASUTJE - OBSTOJEČE	-	-
T5	EPOXI PREMAZ S PROTIDRSNIM POSIPOM	-	-
	ARMIRANI CEMENTNI ESTRIH	16	cm
	AB PLOŠČA	23	cm
	PE FOLIJA	-	-
	TOPLOTNA IZOLACIJA XPS	10	cm
	HIDROIZOLACIJA - BITUMENSKI VARILNI TRAK + HLADNI PREMAZ	0,5	cm
	PODLOŽNI BETON	10	cm
	GEOTEKSTIL 400g/m2	-	-
	KOMPRIMIRANO NASUTJE	50	cm
T6	PROTIDRSNA KERAMIKA	0,8	cm
	LEPILO + IZRAVNALNA MASA	0,2	cm
	ARMIRANI CEMENTNI ESTRIH	5	cm
	PE FOLIJA	-	-
	TOPLOTNA IZOLACIJA - kot npr. Natur Board Kl	2	cm
	AB PLOŠČA - OBSTOJEČE	14	cm
	OMET	2	cm
T8	LINOLEJ LEPILO + IZRAVNALNA MASA	1	cm
	ARMIRANI CEMENTNI ESTRIH	5	cm
	PE FOLIJA	-	-
	TOPLOTNA IZOLACIJA - kot npr. Natur Board Kl	2	cm
	AB PLOŠČA - OBSTOJEČE	14	cm
	OMET	2	cm
T9	TYVEK FOLIJA	-	-
	TOPLOTNA IZOLACIJA - MINERALNA VOLNA	25	cm
	AB PLOŠČA - OBSTOJEČE	14	cm
	OMET	2	cm

SESTAVE STREH

OZNAKA	ELEMENT	DEBELINA	ENOTA
S1	ALU OBLOGA - PREFA FALZONAL	0,7	mm
	LOČILNI SLOJ - BAUDER UDS	1,5	mm
	LESEN OPAŽ	2,4	cm
	ZRAK	-	-
S2	ALU OBLOGA - PREFA FALZONAL	0,7	mm
	LOČILNI SLOJ - BAUDER UDS	1,5	mm
	LESEN OPAŽ	2,4	cm
	PARNA ZAPORA BLOJ	10	cm
	TYVEK FOLIJA	-	-
	TOPLOTNA IZOLACIJA - MINERALNA VOLNA	-	cm
	AB PLOŠČA	25	cm
S3	ALU OBLOGA - PREFA FALZONAL	0,7	mm
	LOČILNI SLOJ - BAUDER UDS	1,5	mm
	LESEN OPAŽ	2,4	cm
	ZRAK	-	-
	ALU OBLOGA - PREFA BOND	0,4	mm

SESTAVE FASAD

OZNAKA	ELEMENT	DEBELINA	ENOTA
F1	ALU OBLOGA - PREFA FALZONAL	0,7	mm
	LOČILNI SLOJ - BAUDER UDS	1,5	mm
	LESEN OPAŽ	2,4	cm
	ZRAK - PREPIHN SLOJ	4	cm
	TOPLOTNA IZOLACIJA - MINERALNA VOLNA	16	cm
	PENOBETON	20, 25	cm
	NOTRANJI OMET	-	cm
F2	ALU OBLOGA - PREFA FALZONAL	0,7	mm
	LOČILNI SLOJ - BAUDER UDS	1,5	mm
	LESEN OPAŽ	2,4	cm
	ZRAK - PREPIHN SLOJ	4	cm
	TOPLOTNA IZOLACIJA - MINERALNA VOLNA	16	cm
	AB STENA	25	cm
F3	TANKOSLOJNI FASADNI OMET	1	cm
	TOPLOTNA IZOLACIJA - MINERALNA VOLNA	16	cm
	PENOBETON	20, 25	cm
	NOTRANJI OMET	-	cm
F4	TANKOSLOJNI FASADNI OMET	1	cm
	TOPLOTNA IZOLACIJA - MINERALNA VOLNA	16	cm
	AB STENA	25	cm
F5	FASDNI OMET - KULIRPLAST	0,5	cm
	TOPLOTNA IZOLACIJA XPS	16	cm
	HIDROIZOLACIJA - BITUMENSKI VARILNI TRAK + HLADNI PREMAZ	0,5	cm
	AB STENA	25	cm
F6	ALU OBLOGA - PREFA FALZONAL	0,7	mm
	LOČILNI SLOJ - BAUDER UDS	1,5	mm
	LESEN OPAŽ	2,4	cm
	KOVINSKA PODKONSTRUKCIJA	-	-

LEGENDA MATERIALOV

- ARMIRAN BETON
- PODLOŽNI BETON
- PENOBETON
- TOPLOTNA IZOLACIJA - KAMENA VOLNA
- TOPLOTNA IZOLACIJA - XPS
- SUHOMONTAŽNA MAVČNA STENA
- NASUTJE - TEREN
- OBSTOJEČE

±0,00 = 240,70

Narting | TOP SISTEM d.o.o. DRAVEŠE | OPI INTER d.o.o. | elsing | IBE

Investor / Naročnik:
ZAVOD REPUBLIKE SLOVENIJE ZA BLAGOVNE REZERVE
DUNAJSKA CESTA 106
1000 LJUBLJANA

Nadziral:
MINISTRSTVO ZA OBRAMBO REPUBLIKE SLOVENIJE
VOJKOVA CESTA 55
1000 LJUBLJANA

Projektant:
IBE, d.d., svetovanje, projektiranje in inženiring
Ljubljana, Slovenija

Naziv gradnje:
SND CELJE - 1A FAZA

Vsebina / naslov risbe:
UPRAVNA STAVBA
PREREZ PR 11 A-D IN PR 12 A-D

Strokovna podvoja načrta: **01 NAČRT S PODROČJA ARHITEKTURE**

	Ime	Ident. štev.	Podpis
Vodja projekta:	Gregor Planet, u.d.i.a.	S-1001	
Pooblaščeni inženir:	Damjan Holc, u.d.i.a	A-1022	
Izdelal:	Damjan Holc, u.d.i.a	A-1022	
Merilo:	As indicated	Februar 2023	

Št. projekta: **21004/1A** | Faza: **PZI** | Rev: | List: **1/1**

Št. načrta: **ESNDCL-7A/01** | Št. dela: **ESNDCL-7A8029**

1 PR B 1-12_50
1 : 50

SESTAVE TLAKOV

OZNAKA	ELEMENT	DEBELINA	ENOTA
T1	PROTIDRSNA KERAMIKA	1	cm
	LEPILO + IZRAVNALNA MASA	0,5	cm
	ARMIRANI CEMENTNI ESTRIH	6	cm
	PE FOLIJA	-	-
	TOPLOTNA IZOLACIJA-XPS	8	cm
	HIDROIZOLACIJA - BITUMENSKI VARILNI TRAK + HLADNI PREMAZ	0,5	cm
	AB PLOŠČA - OBSTOJEČE	12	cm
	PODLOŽNI BETON - OBSTOJEČE	5	cm
	NASUTJE - OBSTOJEČE	-	-
T2	LINOLEJ, LEPILO + IZRAVNALNA MASA	0,5	cm
	ARMIRANI CEMENTNI ESTRIH	7	cm
	PE FOLIJA	-	-
	TOPLOTNA IZOLACIJA-XPS	8	cm
	HIDROIZOLACIJA - BITUMENSKI VARILNI TRAK + HLADNI PREMAZ	0,5	cm
	AB PLOŠČA - OBSTOJEČE	12	cm
	PODLOŽNI BETON - OBSTOJEČE	5	cm
	NASUTJE - OBSTOJEČE	-	-
T3	GUMA NA DVOJNEM PODU NPR. NORAPLAN	0,4 + 3,6	cm
	ZRAK	43	cm
	PROTIPRAŠNI PREMAZ	-	-
	AB PLOŠČA	20	cm
	PE FOLIJA	-	-
	TOPLOTNA IZOLACIJA-XPS	8	cm
	HIDROIZOLACIJA - BITUMENSKI VARILNI TRAK + HLADNI PREMAZ	0,5	cm
	PODLOŽNI BETON	10	cm
	GEOTEKSTIL 400g/m2	-	-
	KOMPRIMIRANO NASUTJE	50	cm
T4	EPOXI PREMAZ S PROTIDRSNIM POSIPOM	-	-
	ARMIRANI CEMENTNI ESTRIH	16	cm
	HIDROIZOLACIJA - BITUMENSKI VARILNI TRAK + HLADNI PREMAZ	0,5	cm
	AB PLOŠČA - OBSTOJEČE	12	cm
	NASUTJE - OBSTOJEČE	-	-
T5	EPOXI PREMAZ S PROTIDRSNIM POSIPOM	-	-
	ARMIRANI CEMENTNI ESTRIH	16	cm
	AB PLOŠČA	23	cm
	PE FOLIJA	-	-
	TOPLOTNA IZOLACIJA-XPS	10	cm
	HIDROIZOLACIJA - BITUMENSKI VARILNI TRAK + HLADNI PREMAZ	0,5	cm
	PODLOŽNI BETON	10	cm
	GEOTEKSTIL 400g/m2	-	-
	KOMPRIMIRANO NASUTJE	50	cm
T6	OLJEODPORNI EPOXI PREMAZ	-	-
	AB PLOŠČA	25	cm
	PE FOLIJA	-	-
	TOPLOTNA IZOLACIJA-XPS	10	cm
	HIDROIZOLACIJA - BITUMENSKI VARILNI TRAK + HLADNI PREMAZ	0,5	cm
	PODLOŽNI BETON	10	cm
	GEOTEKSTIL 400g/m2	-	-
	KOMPRIMIRANO NASUTJE	50	cm
T7	PROTIDRSNA KERAMIKA	0,8	cm
	LEPILO + IZRAVNALNA MASA	0,2	cm
	ARMIRANI CEMENTNI ESTRIH	5	cm
	PE FOLIJA	-	-
	TOPLOTNA IZOLACIJA - kot npr. Natur Board KI	2	cm
	AB PLOŠČA - OBSTOJEČE	14	cm
	OMET	2	cm
T8	LINOLEJ, LEPILO + IZRAVNALNA MASA	1	cm
	ARMIRANI CEMENTNI ESTRIH	5	cm
	PE FOLIJA	-	-
	TOPLOTNA IZOLACIJA - kot npr. Natur Board KI	2	cm
	AB PLOŠČA - OBSTOJEČE	14	cm
	OMET	2	cm
T9	TYVEK FOLIJA	-	-
	TOPLOTNA IZOLACIJA - MINERALNA VOLNA	25	cm
	AB PLOŠČA - OBSTOJEČE	14	cm
	OMET	2	cm

SESTAVE STREH

OZNAKA	ELEMENT	DEBELINA	ENOTA
S1	ALU OBLOGA - PREFA FALZONAL	0,7	mm
	LOČILNI SLOJ - BAUDER UDS	1,5	mm
	LESEN OPAŽ	2,4	cm
	ZRAK	-	-
S2	ALU OBLOGA - PREFA FALZONAL	0,7	mm
	LOČILNI SLOJ - BAUDER UDS	1,5	mm
	LESEN OPAŽ	2,4	cm
	ZRAK - PREPIŠNI SLOJ	10	cm
	TYVEK FOLIJA	-	-
	TOPLOTNA IZOLACIJA - MINERALNA VOLNA		cm
	AB PLOŠČA	25	cm
S3	ALU OBLOGA - PREFA FALZONAL	0,7	mm
	LOČILNI SLOJ - BAUDER UDS	1,5	mm
	LESEN OPAŽ	2,4	cm
	ZRAK	-	-
	ALU OBLOGA - PREFA BOND	0,4	mm

SESTAVE FASAD

OZNAKA	ELEMENT	DEBELINA	ENOTA
F1	ALU OBLOGA - PREFA FALZONAL	0,7	mm
	LOČILNI SLOJ - BAUDER UDS	1,5	mm
	LESEN OPAŽ	2,4	cm
	ZRAK - PREPIŠNI SLOJ	4	cm
	TOPLOTNA IZOLACIJA - MINERALNA VOLNA	16	cm
	PENOBETON	20, 25	cm
	NOTRANJI OMET	1	cm
F2	ALU OBLOGA - PREFA FALZONAL	0,7	mm
	LOČILNI SLOJ - BAUDER UDS	1,5	mm
	LESEN OPAŽ	2,4	cm
	ZRAK - PREPIŠNI SLOJ	4	cm
	TOPLOTNA IZOLACIJA - MINERALNA VOLNA	16	cm
	AB STENA	25	cm
F3	TANKOSLOJNI FASADNI OMET	1	cm
	TOPLOTNA IZOLACIJA - MINERALNA VOLNA	16	cm
	PENOBETON	20, 25	cm
	NOTRANJI OMET	1	cm
F4	TANKOSLOJNI FASADNI OMET	1	cm
	TOPLOTNA IZOLACIJA - MINERALNA VOLNA	16	cm
	AB STENA	25	cm
F5	FASDNI OMET - KULIRPLAST	0,5	cm
	TOPLOTNA IZOLACIJA-XPS	14	cm
	HIDROIZOLACIJA - BITUMENSKI VARILNI TRAK + HLADNI PREMAZ	0,5	cm
	AB STENA	25	cm
F6	ALU OBLOGA - PREFA FALZONAL	0,7	mm
	LOČILNI SLOJ - BAUDER UDS	1,5	mm
	LESEN OPAŽ	2,4	cm
	KOVINSKA PODKONSTRUKCIJA	-	-

LEGENDA MATERIALOV

- ARMIRAN BETON
- PODLOŽNI BETON
- PENOBETON
- TOPLOTNA IZOLACIJA - KAMENA VOLNA
- TOPLOTNA IZOLACIJA - XPS
- SUHOMONTAŽNA MAVČNA STENA
- NASUTJE - TEREN
- OBSTOJEČE

±0,00 = 240,70

TOP SISTEM d.o.o. ZAGREB | OPI INTER d.o.o. | elsing

Investitor / Naročnik:	Naročnik:	Naziv gradnje:
ZAVOD REPUBLIKE SLOVENIJE ZA BLAGOVNE REZERVE DUNAJSKA CESTA 106 1000 LJUBLJANA	MINISTRSTVO ZA OBRAMBO REPUBLIKE SLOVENIJE VOJKOVA CESTA 55 1000 LJUBLJANA	SND CELJE - 1A FAZA

Projektant: IBE, d.d., svetovanje, projektiranje in inženiring Ljubljana, Slovenija

Vsebina - naslov risbe: UPRAVNA STAVBA PREREZ PR B 1-12

	Ime	Ident. štev.	Podpis
Vodja projekta:	Gregor Plevel, u.d.i.s.	S-1581	
Pooblaščeni inženir:	Damjan Holc, u.d.i.a.	A-1022	
Izdelal:	Damjan Holc, u.d.i.a.	A-1022	
Merilo:	As indicated		maj 2023

Strokovno področje načrta: 01 NAČRT S PODROČJA ARHITEKTURE

Št. projekta:	Faza:	Rev:	List:
21004/1A	PZI		1/1

Št. nacrta: ESNDCL-7A/01
Št. risbe: ESNDCL-7A8030

©IBE d.d.
Vse avtorske pravice, ki niso s pogodbo izrecno prenešene na naročnika, so pridržane.
©IBE d.d.
All rights wich are not explicity transfered to the employer by contract are reserved.

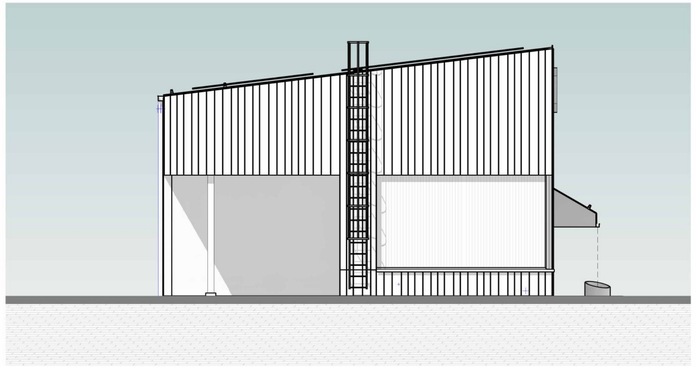

1 SEVER_Novo_
1 : 100

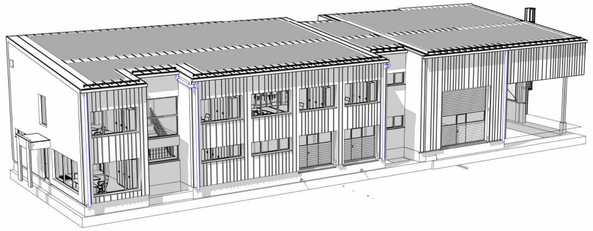

3 3D POGLED_



2 JUG_Novo_
1 : 100

±0,00 = 240,70

Naftna TOP SISTEM d.o.o. ZAGREB OPI INTER d.o.o. elsing IBE

Investitor / Naročnik: ZAVOD REPUBLIKE SLOVENIJE ZA BLAGOVNE REZERVE DUNAJSKA CESTA 106 1000 LJUBLJANA	Naročnik: MINISTRSTVO ZA OBRAMBO REPUBLIKE SLOVENIJE VOJKOVA CESTA 55 1000 LJUBLJANA	Naziv gradnje: **SND CELJE - 1A FAZA**
Projektant: IBE, d.d., svetovanje, projektiranje in inženiring Ljubljana, Slovenija		Vsebina - naslov risbe: **UPRAVNA STAVBA FASADE - SEVER, JUG IN 3D POGLED**

	Ime	Ident. štev.	Podpis	
Vodja projekta:	Gregor Plevel, u.d.i.s.	S-1581		Strokovno področje načrta: **01 NAČRT S PODROČJA ARHITEKTURE**
Pooblaščeni inženir:	Damjan Holc, u.d.i.a.	A-1022		Št. projekta: **21004/1A** Faza: **PZI** Rev: List: **1/1**
Izdelal:	Damjan Holc, u.d.i.a.	A-1022		Št. načrta: **ESNDCL-7A/01** Št. risbe: **ESNDCL-7A8031**
Merilo:	1 : 100	maj 2023		

©IBE d.d.
Vse avtorske pravice, ki niso s pogodbo izrecno prenešene na naročnika, so pridržane.

©IBE d.d.
All rights wich are not explicity transfered to the employer by contract are reserved.

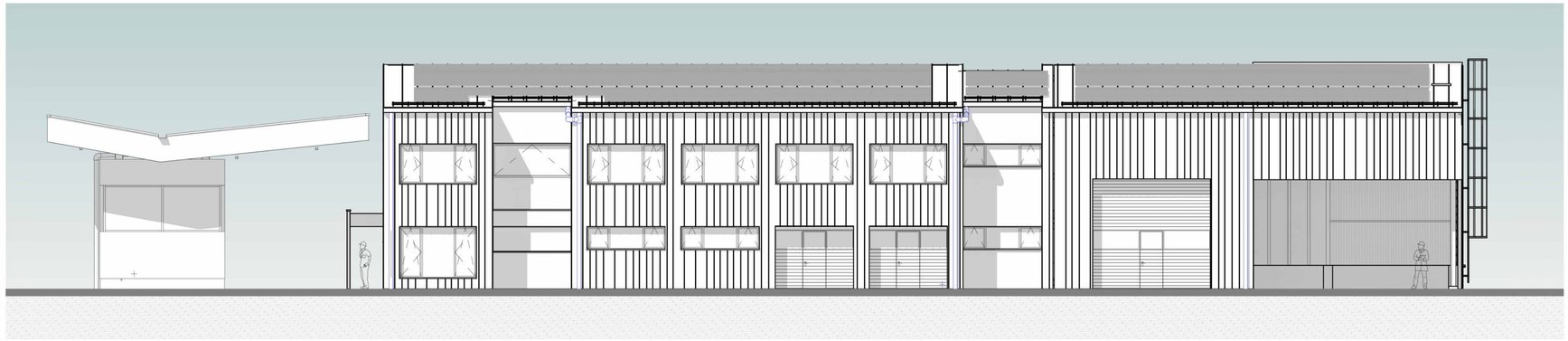

1 VZHOD_Novo_
1 : 100



2 ZAHOD_Novo_
1 : 100

±0,00 = 240,70

Investitor / Naročnik: ZAVOD REPUBLIKE SLOVENIJE ZA BLAGOVNE REZERVE DUNAJSKA CESTA 106 1000 LJUBLJANA	Naročnik: MINISTRSTVO ZA OBRAMBO REPUBLIKE SLOVENIJE VOJKOVA CESTA 55 1000 LJUBLJANA	Naziv gradnje: SND CELJE - 1A FAZA	
Projektant: IBE, d.d., svetovanje, projektiranje in inženiring Ljubljana, Slovenija		Vsebina - naslov risbe: UPRAVNA STAVBA FASADE - VZHOD IN ZAHOD	
	Ime / Ident. štev. / Podpis	Strokovno področje načrta: 01 NAČRT S PODROČJA ARHITEKTURE	
Vodja projekta:	Gregor Plevel, u.d.i.s. S-1581		
Pooblaščeni inženir:	Damjan Holc, u.d.i.a. A-1022	Št. projekta: 21004/1A	Faza: PZI / Rev: / List: 1/1
Izdelal:	Damjan Holc, u.d.i.a. A-1022		
Merilo:	1 : 100 maj 2023	Št. načrta: ESNDCL-7A/01	Št. risbe: ESNDCL-7A8032

©IBE d.d.
Vse avtorske pravice, ki niso s pogodbo izrecno prenešene na naročnika, so pridržane.

©IBE d.d.
All rights wich are not explicitly transferred to the employer by contract are reserved.

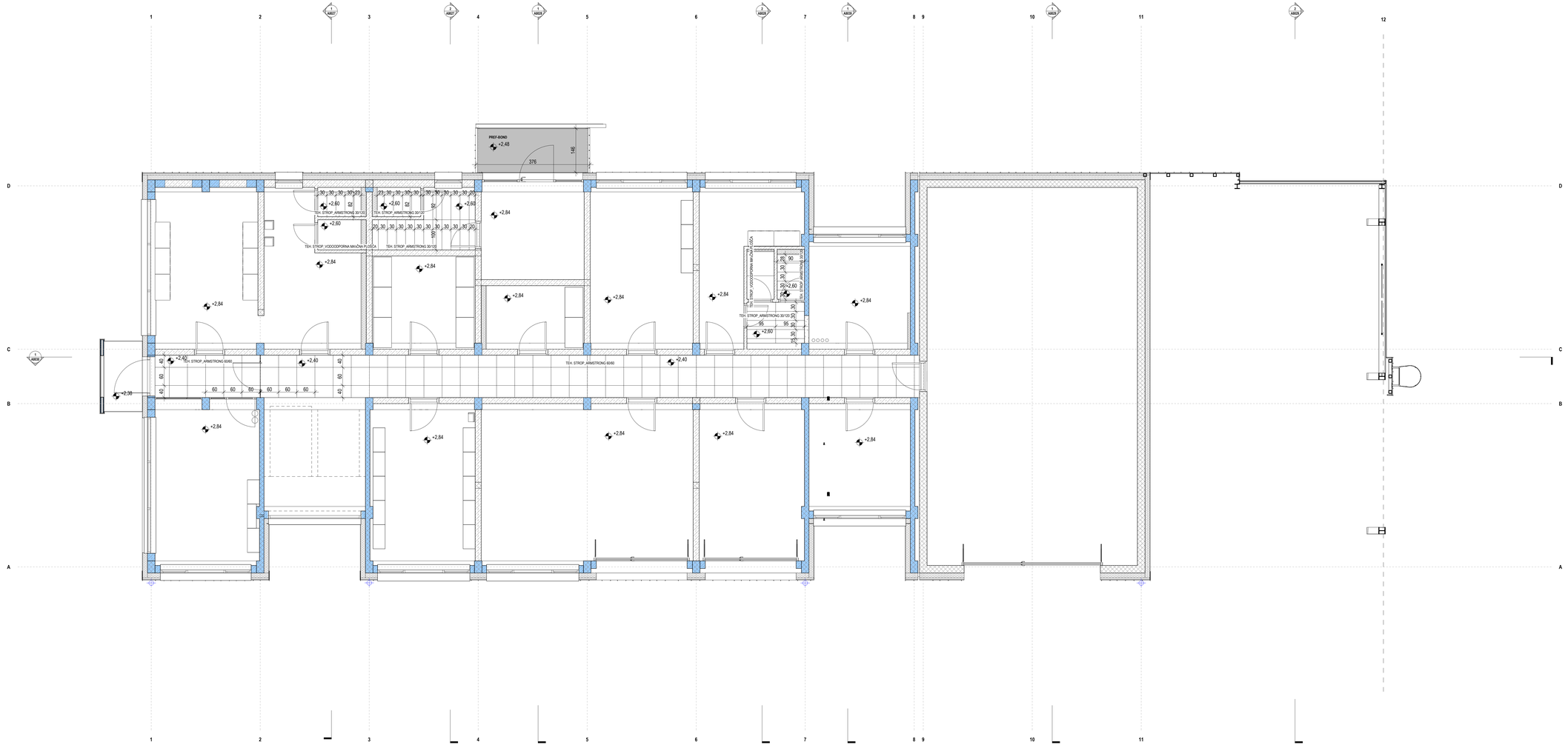

LEGENDA MATERIALOV_

- ARMIRAN BETON
- PODLOŽNI BETON
- PENOBETON
- TOPLOTNA IZOLACIJA - KAMENA VOLNA
- TOPLOTNA IZOLACIJA - XPS
- SUHOMONTAŽNA MAVČNA STENA
- NASUTJE - TEREN
- OBSTOJEČE

±0,00 = 240,70

1 **P00 TLORIS PRITLIČJA_STROP**
1 : 50

Investitor / Naročnik:	ZAVOD REPUBLIKE SLOVENIJE ZA BLAGOVNE REZERVE DUNAJSKA CESTA 106 1000 LJUBLJANA
Naročnik:	MINISTRSTVO ZA OBRAMBO REPUBLIKE SLOVENIJE VOJKOVA CESTA 55 1000 LJUBLJANA
Naziv gradnje:	**SND CELJE - 1A FAZA**
Projektant:	IBE, d.d., svetovanje, projektiranje in inženiring Ljubljana, Slovenija
Vsebina - naslov risbe:	**UPRAVNA STAVBA TLORIS PRITLIČJA - TEHNIČNI STROP**

	Ime	Ident. štev.	Podpis
Vodja projekta:	Gregor Plevel, u.d.i.a.	S-1581	
Pooblaščeni inženir:	Damjan Hrabi, u.d.i.a.	A-1022	
Izdelal:	Damjan Hrabi, u.d.i.a.	A-1022	
Merilo:	As indicated	maj 2023	

Strokovno področje načrta: **01 NAČRT S PODROČJA ARHITEKTURE**

Št. projekta:	Faza:	Rev.:	List:
21004/1A	**PZI**		**1/1**

Št. načrta:	Št. risbe:
ESNDCL-7A/01	**ESNDCL-7A8033**

IBE d.d.
Vse pravice pridržane. Ni dovoljeno kopiranje, razmnoževanje ali drugačno razširjanje brez predhodnega pisnega dovoljenja.
IBE d.d.
All rights reserved. Unless otherwise provided in writing by IBE d.d., this document may not be used, disclosed, copied or disseminated in any manner.

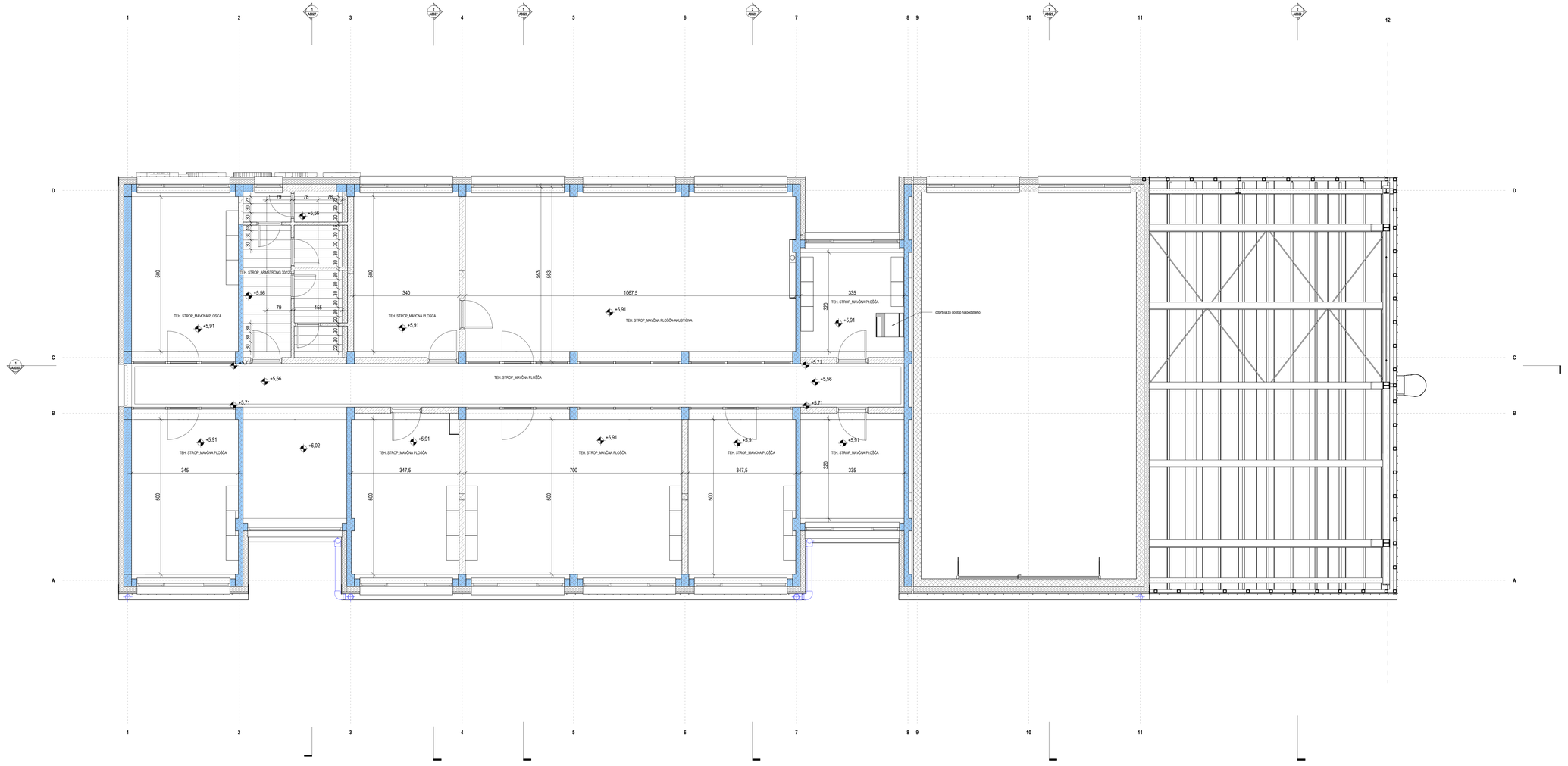

LEGENDA MATERIALOV_

- ARMIRAN BETON
- PODLOŽNI BETON
- PENOBETON
- TOPLOTNA IZOLACIJA - KAMENA VOLNA
- TOPLOTNA IZOLACIJA - XPS
- SUHOMONTAŽNA MAVČNA STENA
- NASUTJE - TEREN
- OBSTOJEČE

±0,00 = 240,70

1 E01 TLORIS NADSTROPJA_STROP
1 : 50

IBE d.d.
Vse pravice pridržane. Ni dovoljeno kopiranje, razmnoževanje ali distribucija brez predhodnega pisnega dovoljenja.
IBE d.d.
All rights reserved. Unauthorized copying, reproduction or distribution is not permitted.

Investitor / Naročnik:
ZAVOD REPUBLIKE SLOVENIJE ZA BLAGOVNE REZERVE
DUNAJSKA CESTA 106
1000 LJUBLJANA

Naročnik:
MINISTRSTVO ZA OBRAMBO REPUBLIKE SLOVENIJE
VOJKOVA CESTA 55
1000 LJUBLJANA

Naziv gradnje:
SND CELJE - 1A FAZA

Projektant:
IBE, d.d., svetovanje, projektiranje in inženiring
Ljubljana, Slovenija

Vsebina - naslov risbe:
UPRAVNA STAVBA
TLORIS NADSTROPJA - TEHNČNI STROP

	Ime	Ident. štev.	Podpis
Vodja projekta:	Gregor Plevel, u.d.i.a.	S-1581	
Podizdelčni inženir:	Damjan Hrašc, u.d.i.a.	A-1022	
Izdelal:	Damjan Hrašc, u.d.i.a.	A-1022	
Merilo:	As indicated	maj 2023	

Strokovno področje načrta: **01 NAČRT S PODROČJA ARHITEKTURE**

Št. projekta:	Faza:	Rev.:	List:
21004/1A	**PZI**		**1/1**

Št. načrta: **ESNDCL-7A/01**
Št. risbe: **ESNDCL-7A8034**

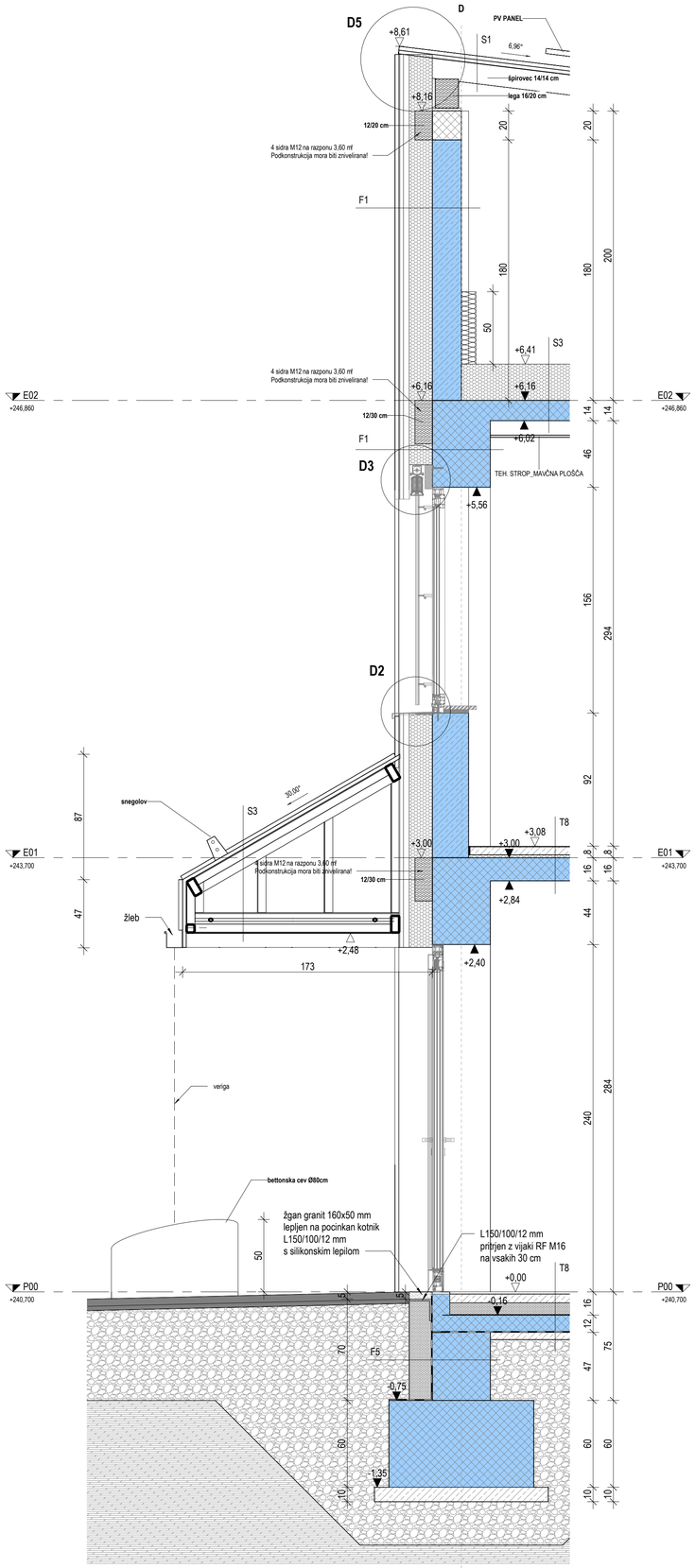
D
D5
+8,61
PV PANEL
S1
6,96°
špirovec 14/14 cm
lega 16/20 cm
+8,16
12/20 cm
4 sidra M12 na razponu 3,60 mf
Podkonstrukcija mora biti znivelirana!
F1
20
180
50
+6,41
S3
+6,16
E02
+246,660
12/30 cm
+6,02
D3
TEH. STROP_MAVČNA PLOŠČA
+5,56
14
46
156
294
D2
92
snegolov
30,00°
S3
E01
+243,700
+3,00
+3,08
T8
16
8
44
240
284
žleb
+2,48
+2,40
173
veriga
bettonska cev Ø80cm
žgan granit 160x50 mm
lepljen na pocinkan kotnik
L150/100/12 mm
s silikonskim lepilom
50
L150/100/12 mm
pritrjen z vijaki RF M16
na vsakih 30 cm
P00
+240,700
+0,00
-0,16
12
75
47
60
10
F5
70
-0,75
-1,35

1 FASADNI PAS v osi D
1 : 20

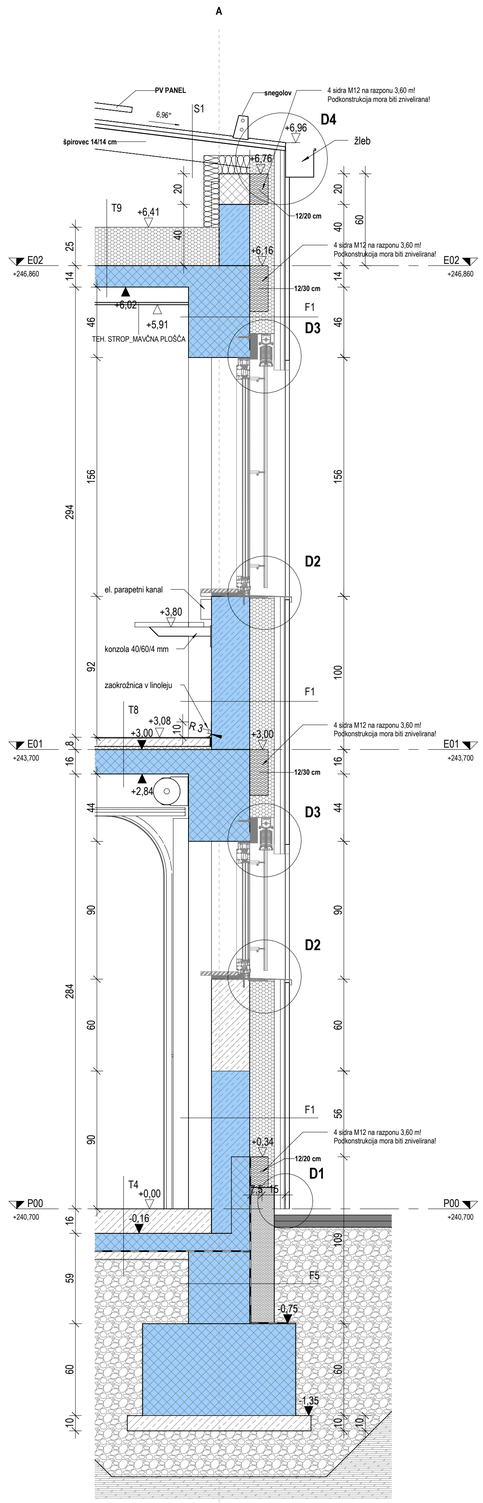

2 FASADNI PAS v osi A
1 : 20

SESTAVE FASAD

OZNAKA	ELEMENT	DEBELINA	ENOTA
F1	ALU OBLOGA - PREFA FALZONAL	0,7	mm
	LOČILNI SLOJ - BAUDER UDS	1,5	mm
	LESEN OPAŽ	2,4	cm
	ZRAK - PREPIŠNI SLOJ	4	cm
	TOPLOTNA IZOLACIJA - MINERALNA VOLNA	16	cm
	PENOBETON	20, 25	cm
	NOTRANJI OMET	1	cm
F2	ALU OBLOGA - PREFA FALZONAL	0,7	mm
	LOČILNI SLOJ - BAUDER UDS	1,5	mm
	LESEN OPAŽ	2,4	cm
	ZRAK - PREPIŠNI SLOJ	4	cm
	TOPLOTNA IZOLACIJA - MINERALNA VOLNA	16	cm
	AB STENA	25	cm
F3	TANKOSLOJNI FASADNI OMET	1	cm
	TOPLOTNA IZOLACIJA - MINERALNA VOLNA	16	cm
	PENOBETON	20, 25	cm
	NOTRANJI OMET	1	cm
F4	TANKOSLOJNI FASADNI OMET	1	cm
	TOPLOTNA IZOLACIJA - MINERALNA VOLNA	16	cm
	AB STENA	25	cm
F5	FASDNI OMET - KULIRPLAST	0,5	cm
	TOPLOTNA IZOLACIJA-XPS	14	cm
	HIDROIZOLACIJA - BITUMENSKI VARILNI TRAK + HLADNI PREMAZ	0,5	cm
	AB STENA	25	cm
F6	ALU OBLOGA - PREFA FALZONAL	0,7	mm
	LOČILNI SLOJ - BAUDER UDS	1,5	mm
	LESEN OPAŽ	2,4	cm
	KOVINSKA PODKONSTRUKCIJA	-	-

SESTAVE TLAKOV

OZNAKA	ELEMENT	DEBELINA	ENOTA
T1	PROTIDRSNA KERAMIKA	1	cm
	LEPILO + IZRAVNALNA MASA	0,5	cm
	ARMIRANI CEMENTNI ESTRIH	6	cm
	PE FOLIJA	-	-
	TOPLOTNA IZOLACIJA-XPS	8	cm
	HIDROIZOLACIJA - BITUMENSKI VARILNI TRAK + HLADNI PREMAZ	0,5	cm
	AB PLOŠČA - OBSTOJEČE	12	cm
	PODLOŽNI BETON - OBSTOJEČE	5	cm
	NASUTJE - OBSTOJEČE	-	-
T2	LINOLEJ, LEPILO + IZRAVNALNA MASA	0,5	cm
	ARMIRANI CEMENTNI ESTRIH	7	cm
	PE FOLIJA	-	-
	TOPLOTNA IZOLACIJA-XPS	8	cm
	HIDROIZOLACIJA - BITUMENSKI VARILNI TRAK + HLADNI PREMAZ	0,5	cm
	AB PLOŠČA - OBSTOJEČE	12	cm
	PODLOŽNI BETON - OBSTOJEČE	5	cm
	NASUTJE - OBSTOJEČE	-	-
T3	GUMA NA DVOJNEM PODU NPR. NORAPLAN	0,4 + 3,6	cm
	ZRAK	43	cm
	PROTIPRAŠNI PREMAZ	-	-
	AB PLOŠČA	20	cm
	PE FOLIJA	-	-
	TOPLOTNA IZOLACIJA-XPS	8	cm
	HIDROIZOLACIJA - BITUMENSKI VARILNI TRAK + HLADNI PREMAZ	0,5	cm
	PODLOŽNI BETON	10	cm
	GEOTEKSTIL 400g/m2	-	-
	KOMPRIMIRANO NASUTJE	50	cm
T4	EPOXI PREMAZ S PROTIDRSNIM POSIPOM	-	-
	ARMIRANI CEMENTNI ESTRIH	16	cm
	HIDROIZOLACIJA - BITUMENSKI VARILNI TRAK + HLADNI PREMAZ	0,5	cm
	AB PLOŠČA - OBSTOJEČE	12	cm
	NASUTJE - OBSTOJEČE	-	-
T5	EPOXI PREMAZ S PROTIDRSNIM POSIPOM	-	-
	ARMIRANI CEMENTNI ESTRIH	16	cm
	AB PLOŠČA	23	cm
	PE FOLIJA	-	-
	TOPLOTNA IZOLACIJA-XPS	10	cm
	HIDROIZOLACIJA - BITUMENSKI VARILNI TRAK + HLADNI PREMAZ	0,5	cm
	PODLOŽNI BETON	10	cm
	GEOTEKSTIL 400g/m2	-	-
	KOMPRIMIRANO NASUTJE	50	cm
T6	OLJEODPORNI EPOXI PREMAZ	-	-
	AB PLOŠČA	25	cm
	PE FOLIJA	-	-
	TOPLOTNA IZOLACIJA-XPS	10	cm
	HIDROIZOLACIJA - BITUMENSKI VARILNI TRAK + HLADNI PREMAZ	0,5	cm
	PODLOŽNI BETON	10	cm
	GEOTEKSTIL 400g/m2	-	-
	KOMPRIMIRANO NASUTJE	50	cm
T7	PROTIDRSNA KERAMIKA	0,8	cm
	LEPILO + IZRAVNALNA MASA	0,2	cm
	ARMIRANI CEMENTNI ESTRIH	5	cm
	PE FOLIJA	-	-
	TOPLOTNA IZOLACIJA - kot npr. Natur Board KI	2	cm
	AB PLOŠČA - OBSTOJEČE	14	cm
	OMET	2	cm
T8	LINOLEJ, LEPILO + IZRAVNALNA MASA	1	cm
	ARMIRANI CEMENTNI ESTRIH	5	cm
	PE FOLIJA	-	-
	TOPLOTNA IZOLACIJA - kot npr. Natur Board KI	2	cm
	AB PLOŠČA - OBSTOJEČE	14	cm
	OMET	2	cm
T9	TYVEK FOLIJA	-	-
	TOPLOTNA IZOLACIJA - MINERALNA VOLNA	25	cm
	AB PLOŠČA - OBSTOJEČE	14	cm
	OMET	2	cm

SESTAVE STREH

OZNAKA	ELEMENT	DEBELINA	ENOTA
S1	ALU OBLOGA - PREFA FALZONAL	0,7	mm
	LOČILNI SLOJ - BAUDER UDS	1,5	mm
	LESEN OPAŽ	2,4	cm
	ZRAK	-	-
S2	ALU OBLOGA - PREFA FALZONAL	0,7	mm
	LOČILNI SLOJ - BAUDER UDS	1,5	mm
	LESEN OPAŽ	2,4	cm
	ZRAK - PREPIŠNI SLOJ	10	cm
	TYVEK FOLIJA	-	-
	TOPLOTNA IZOLACIJA - MINERALNA VOLNA		cm
	AB PLOŠČA	25	cm
S3	ALU OBLOGA - PREFA FALZONAL	0,7	mm
	LOČILNI SLOJ - BAUDER UDS	1,5	mm
	LESEN OPAŽ	2,4	cm
	ZRAK	-	-
	ALU OBLOGA - PREFA BOND	0,4	mm

LEGENDA MATERIALOV_

- ARMIRAN BETON
- PODLOŽNI BETON
- PENOBETON
- TOPLOTNA IZOLACIJA - KAMENA VOLNA
- TOPLOTNA IZOLACIJA - XPS
- SUHOMONTAŽNA MAVČNA STENA
- NASUTJE - TEREN
- OBSTOJEČE

OPOMBA:
JEKLO JE DETAJLNO OBDELANO IN OPISANO V RISBAH JEKLENE KONSTRUKCIJE!

±0,00 = 240,70

Nafting | TOP SISTEM d.o.o. ZAGREB | OPI INTER d.o.o. | elsing | IBE

Investitor / Naročnik:
ZAVOD REPUBLIKE SLOVENIJE ZA BLAGOVNE REZERVE
DUNAJSKA CESTA 106
1000 LJUBLJANA

Naročnik:
MINISTRSTVO ZA OBRAMBO REPUBLIKE SLOVENIJE
VOJKOVA CESTA 55
1000 LJUBLJANA

Naziv gradnje:
SND CELJE - 1A FAZA

Projektant:
IBE, d.d., svetovanje, projektiranje in inženiring
Ljubljana, Slovenija

Vsebina - naslov risbe:
UPRAVNA STAVBA
FASADNI PAS V OSI A IN D

	Ime	Ident. štev.	Podpis
Vodja projekta:	Gregor Plevel, u.d.i.s.	S-1581	
Pooblaščeni inženir:	Damjan Holc, u.d.i.a.	A-1022	
Izdelal:	Damjan Holc, u.d.i.a.	A-1022	
Merilo:	As indicated	maj 2023	

Strokovno področje načrta: **01 NAČRT S PODROČJA ARHITEKTURE**

Št. projekta:	Faza:	Rev:	List:
21004/1A	**PZI**		**1/1**

Št. nacrta:	Št. risbe:
ESNDCL-7A/01	**ESNDCL-7A8035**

©IBE d.d.
All rights wich are not explicitly transfered to the employer by contract are reserved.

©IBE d.d.
Vse avtorske pravice, ki niso s pogodbo izrecno prenešene na naročnika, so pridržane.

vse pravice pridržane. Ta risba je last podjetja in ne sme biti kopirana ali dana tretjim osebam brez predhodnega pisnega dovoljenja. Vse kršitve bomo sodno preganjali in zahtevali odškodnino.
All rights reserved. This drawing is the property of the company and may not be copied or given to third parties without prior written permission. All violations will be prosecuted and damages will be claimed.
ODŠE d.d.
Vse mere preverite na gradbišču. Načrta ni dovoljeno uporabljati za gradnjo, če ni bil podpisan s strani pooblaščenega projektanta.
ODŠE d.d.
All dimensions should be checked on site. Drawing is not to be used for construction purposes if not signed by the authorised designer.
ODŠE d.d.
Načrt in njegova vsebina nista predmet prenosa na tretje osebe, razen v primeru pisnega soglasja podjetja ODŠE d.d. Vse pravice so pridržane.
ODŠE d.d.
Plans and their contents are not explicitly transferred to the employer by contract and are reserved.

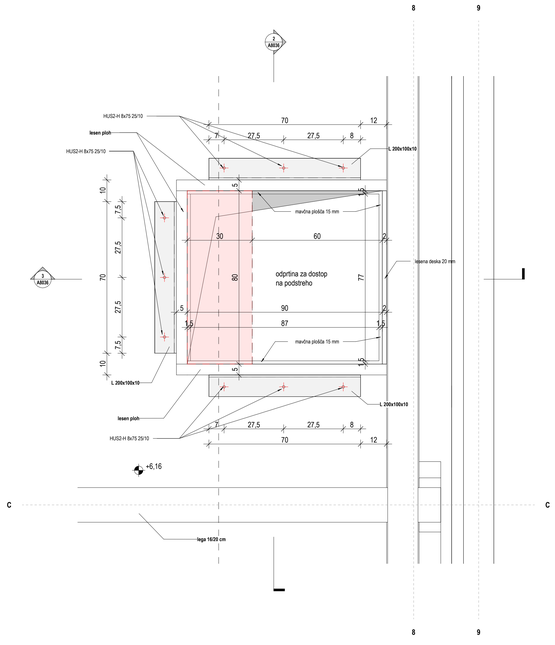

1 E02_TLORIS_DETAJL ODPRTINE ZA DOSTOP NA PODSTREHO
1 : 10

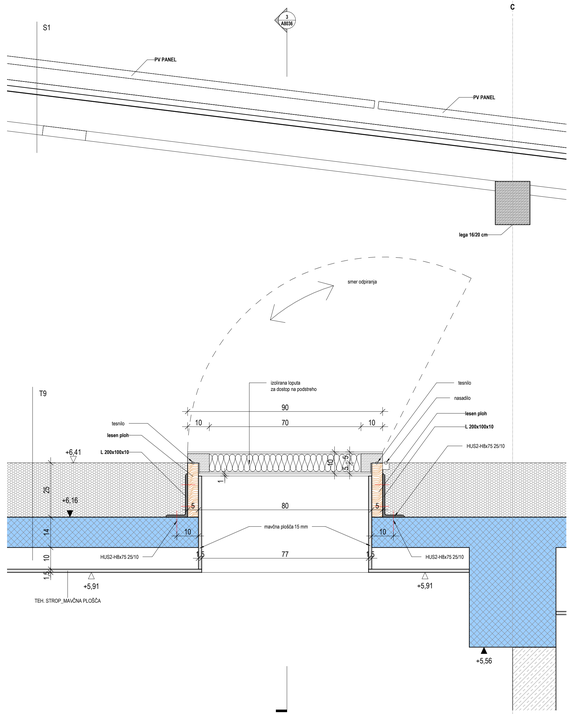

2 DETAJL ODPRTINE ZA DOSTOP NA PODSTREHO_PR_1
1 : 10

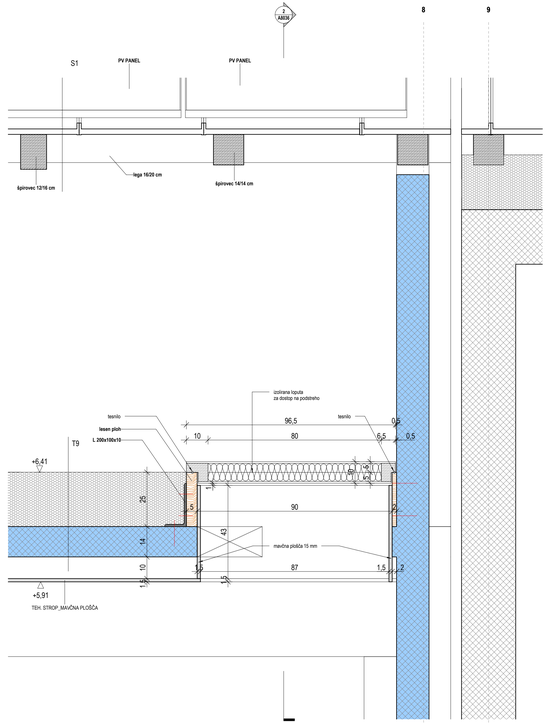

3 DETAJL ODPRTINE ZA DOSTOP NA PODSTREHO_PR_2
1 : 10

LEGENDA MATERIALOV_

- ARMIRAN BETON
- PODLOŽNI BETON
- PENOBETON
- TOPLOTNA IZOLACIJA - KAMENA VOLNA
- TOPLOTNA IZOLACIJA - XPS
- SUHOMONTAŽNA MAVČNA STENA
- NASUTJE - TEREN
- OBSTOJEČE

±0,00 = 240,70

Nafting | TOP SISTEM d.o.o. ZAGREB | OPI INTER d.o.o. | elsing | IBE

Investitor / Naročnik:	ZAVOD REPUBLIKE SLOVENIJE ZA BLAGOVNE REZERVE DUNAJSKA CESTA 106 1000 LJUBLJANA
Naročnik:	MINISTRSTVO ZA OBRAMBO REPUBLIKE SLOVENIJE VOJKOVA CESTA 55 1000 LJUBLJANA
Nazivi gradnje:	**SND CELJE - 1A FAZA**
Projektant:	IBE, d.d., svetovanje, projektiranje in inženiring Ljubljana, Slovenija
Vsebina - naslov risbe:	**UPRAVNA STAVBA DETAJL ODPRTINE ZA DOSTOP NA PODSTREHO**

	Ime	Ident. Štev.	Podpis
Vodja projekta:	Gregor Plevel, u.d.i.a.	S-1581	
Pooblaščeni inženir:	Damjan Hočk, u.d.i.a.	A-1022	
Izdelal:	Damjan Hočk, u.d.i.a.	A-1022	
Merilo:	As indicated	maj 2023	

Strokovno področje načrta: **01 NAČRT S PODROČJA ARHITEKTURE**

Št. projekta:	Faza:	Rev:	List:
21004/1A	**PZI**		**1/1**

Št. načrta	Št. risbe
ESNDCL-7A/01	**ESNDCL-7A8036**

SPODNJI PRIKLJUČEK
VERTIKALNI PREREZ
FALZONAL FASADA (vertikalna)

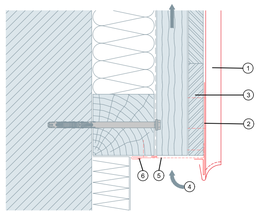

1. PREFA Falzonal fasada (vertikalno)
2. Podlozna plocevina
3. Leseni opaž deb. 24 mm
4. Zracni kanal
5. Perforirana pločevina
6. Vtični profil

DETAJL D1

OKENSKLA POLICA
VERTIKALNI PREREZ
FALZONAL FASADE (vertikalna)

1. PREFA Falzonal fasada (vertikalno)
2. Podlozna plocevina
3. Leseni opaž deb. 24 mm
4. Zracni kanal
5. Okenska polica
6. Perforirana pločevina
7. Sidro

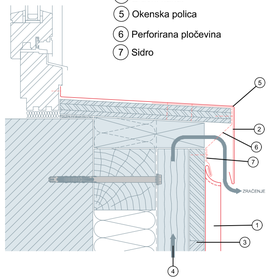

DETAJL D2

OKENSKA ŠPALETA
HORIZONTALNI PREREZ
FALZONAL FASADA (vertikalna)

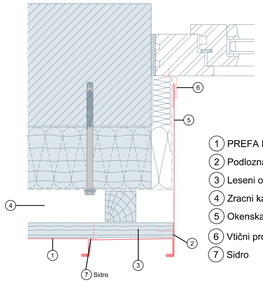

1. PREFA Falzonal fasada (vertikalno)
2. Podlozna plocevina
3. Leseni opaž deb. 24 mm
4. Zracni kanal
5. Okenska špaleta
6. Vtični profil
7. Sidro

DETAJL D2*

OKENSKI PRIKLJUČEK
VERTIKALNI PREREZ
FALZONAL FASADA (vertikalna)

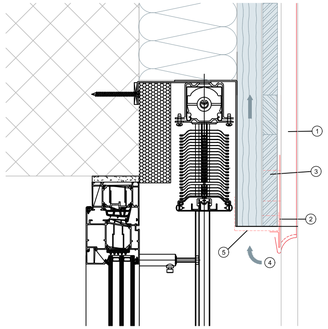

1. PREFA Falzonal fasada (vertikalno)
2. Podlozna plocevina
3. Leseni opaž deb. 24 mm
4. Zracni kanal
5. Perforirana pločevina
6. Vtični profil

DETAJL D3

© IBE d.d.
Vsebina risbe je avtorsko delo, ki ima lastnost avtorske pravice. Ni dovoljeno kopiranje, razmnoževanje ali drugačno razširjanje brez pisnega dovoljenja IBE d.d.
© IBE d.d.
All drawings are protected by copyright. Any unauthorized copying, reproduction or other use without the written permission of IBE d.d. is prohibited.

Nafting	TOP SISTEM d.o.o. ZAGREB	OPI INTER d.o.o.	elsing

Investitor / Naročnik:
ZAVOD REPUBLIKE SLOVENIJE ZA BLAGOVNE REZERVE
DUNAJSKA CESTA 106
1000 LJUBLJANA

Naročnik:
MINISTRSTVO ZA OBRAMBO
REPUBLIKE SLOVENIJE
VOJKOVA CESTA 55
1000 LJUBLJANA

Naziv gradnje:
SND CELJE - I. FAZA / SKLOP A

Projektant:
IBE, d.d., svetovanje, projektiranje in inženiring
Ljubljana, Slovenija

Vsebina - naslov risbe:
UPRAVNA STAVBA
DETAJLI FASADNE OBLOGE - PREFA

	Ime	Ident. štev.	Podpis
Vodja projekta:	G. PLEVEL, univ.dipl.inž.str.	S-1581	
Pooblaščeni inženir:	Damjan Holc, u.d.i.a.	A-1022	
Izdelal:	Damjan Holc, u.d.i.a.	A-1022	
Merilo:	1:5	Datum: maj 2023	

Strokovno področje načrta: 2 NAČRT S PODROČJA GRADBENIŠTVA

St. projekta:	Faza:	Rev:	List:
21004/1A	PZI	/	1/1

St. načrta:	St. risbe:
ESNDCL-7A/01	ESNDCL-7A8037

IZVEDBA SLEMENA ENOKAPNICE Z ZRAČNIM KANALOM

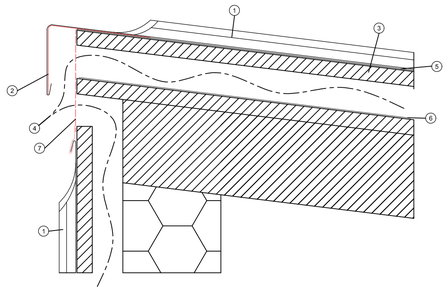

1. PREFA Falzonal
2. Podlozna plocevina
3. Leseni opaž deb. 24 mm
4. Zracni kanal
5. Bitumenski ločilni sloj
6. Paropropustna folija
7. Perforirana plocevina

DETAJL D5

IZVEDBA ODKAPA Z ZRAČNIM KANALOM

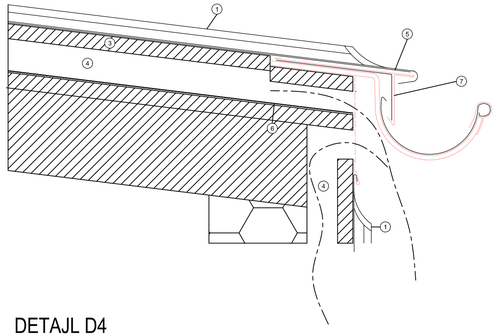

1. PREFA Falzonal
2. Podlozna plocevina
3. Leseni opaž deb. 24 mm
4. Zracni kanal
5. Bitumenski ločilni sloj
6. Paropropustna folija
7. Odkapna pločevina

DETAJL D4

Naifting	TOP SISTEM d.o.o. ZAGREB	OPI INTER d.o.o.	elsing

Investitor / Naročnik:
ZAVOD REPUBLIKE SLOVENIJE ZA BLAGOVNE REZERVE
DUNAJSKA CESTA 106
1000 LJUBLJANA

Naročnik:
MINISTRSTVO ZA OBRAMBO REPUBLIKE SLOVENIJE
VOJKOVA CESTA 55
1000 LJUBLJANA

Naziv gradnje:
SND CELJE - I. FAZA / SKLOP A

Projektant:
IBE, d.d., svetovanje, projektiranje in inženiring
Ljubljana, Slovenija

Vsebina - naslov risbe:
UPRAVNA STAVBA
DETAJLI STREŠNE OBLOGE - PREFA

	Ime	Ident. štev.	Podpis
Vodja projekta:	G. PLEVEL, univ.dipl.inž.str.	S-1581	
Pooblaščeni inženir:	Damjan Holc, u.d.i.a.	A-1022	
Izdelal:	Damjan Holc, u.d.i.a.	A-1022	
Merilo:	1:5	Datum: maj 2023	

Strokovno področje načrta: 2 NAČRT S PODROČJA GRADBENIŠTVA

St. projekta:	Faza:	Rev:	List:
21004/1A	PZI	/	1/1

St. načrta:	St. risbe:
ESNDCL-7A/01	ESNDCL-7A8038

© IBE d.d.
All rights except the ones explicitly transferred to the client by contract, are reserved.

© IBE d.d.
Vse pravice grafične, ki niso s pogodbo izrecno prenešene na naročnika, so pridržane.

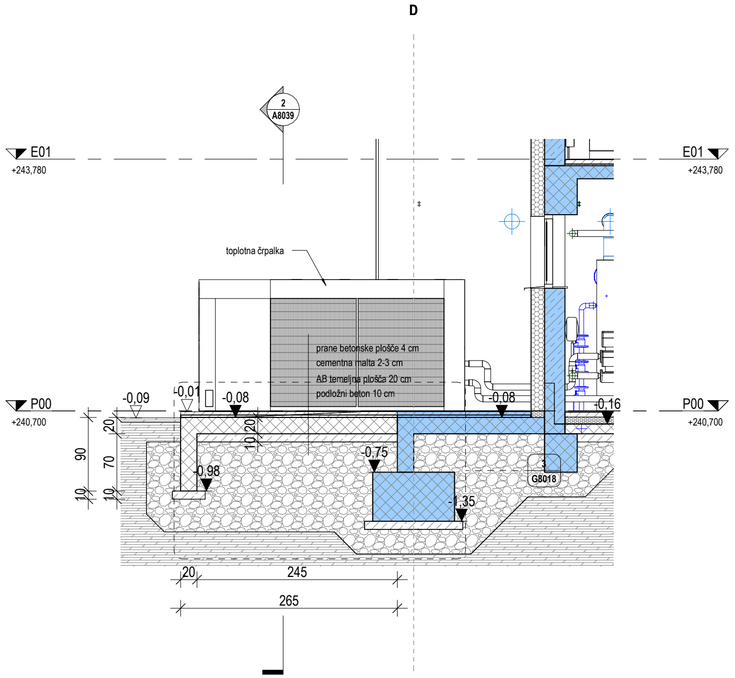

1 DETAJL TEMELJA ZA TOPLOTNO ČRPALKO_1

1 : 50

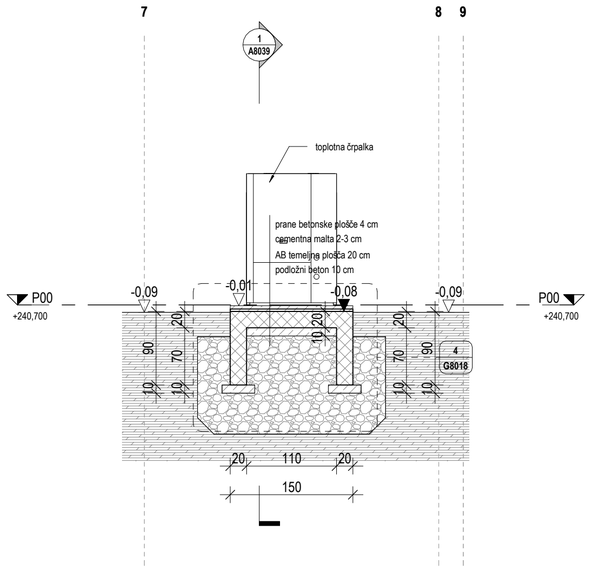

2 DETAJL TEMELJA ZA TOPLOTNO ČRPALKO_2

1 : 50

LEGENDA MATERIALOV_

- ARMIRAN BETON
- PODLOŽNI BETON
- PENOBETON
- TOPLOTNA IZOLACIJA - KAMENA VOLNA
- TOPLOTNA IZOLACIJA - XPS
- SUHOMONTAŽNA MAVČNA STENA
- NASUTJE - TEREN
- OBSTOJEČE

±0,00 = 240,70

Projektivno podjetje:

Nafting | TOP SISTEM d.o.o. ZAGREB | OPI INTER d.o.o. | elsing | IBE

Naročnik:

ZAVOD RS ZA BLAGOVNE REZERVE
DUNAJSKA CESTA 106
LJUBLJANA

MINISTRSTVO ZA OBRAMBO REPUBLIKE SLOVENIJE
VOJKOVA CESTA 55
1000 LJUBLJANA

Objekt in lokacija:
UPRAVNA STAVBA

Vsebina-naslov risbe:
DETAJL TEMELJA ZA TOPLOTNOČRPALKO

	Ime	Ident.štev.	Podpis
Vodja projekta:	Gregor Plevel, u.d.i.s.	S-1581	
Pooblaščeni inž.:	Damjan Holc, u.d.i.a.	A-1022	
Izdelal:	Damjan Holc, u.d.i.a.	A-1022	
Merilo:	As indicated	Datum: maj 2023	

Strokovno področje načrta: **01 NAČRT S PODROČJA ARHITEKTURE**

Št.projekta:	Faza:	Rev:	List:
21004/1A	PZI		1/1

Št.načrta: **ESNDCL-7A/01**

Št.risbe: **ESNDCL-7A8039**

©IBE d.d.
All rights wich are not explicity transfered to the employer by contract are reserved.

©IBE d.d.
Vse avtorske pravice, ki niso s pogodbo izrecno prenešene na naročnika, so pridržane.

Alu prifili (niso toplotno prekinjeni)
Dolžina panelov do 6,0 m

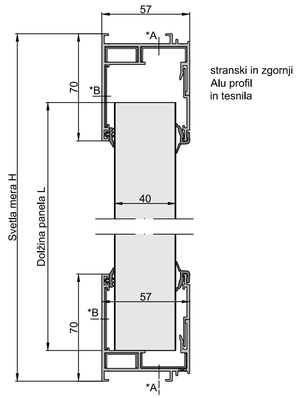

*A: Ravnina pritrditve pri montaži špalete
*B: Ravnina pritrditve pri obešeni fasadi

DETAJL ZGORNJEGA PROFILA - PREREZ

Alu prifili (niso toplotno prekinjeni)
Priključki in okenske police, Dolžina panelov do 6,0 m

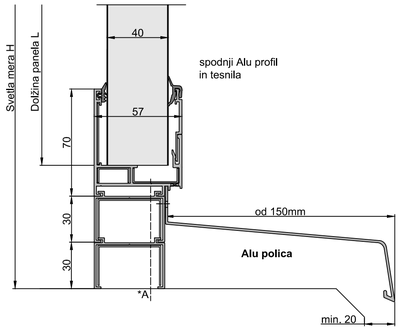

DETAJL SPODNJEGA PROFILA - PREREZ

Kotni alu profil (toplotno prekinjeni)
Zunanji kotni profil

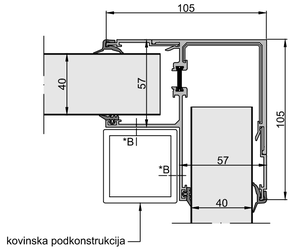

DETAJL KOTNEGA SPOJA - TLORIS

Sidro 40 mm

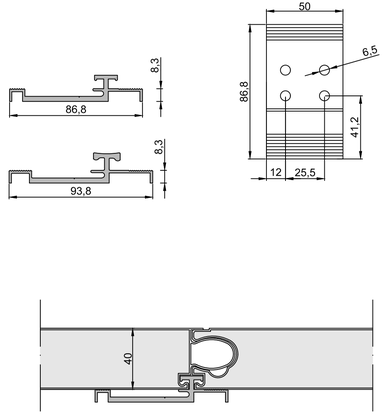

DETAJL VERTIKALNEGA SPOJA - TLORIS

© IBE d.d.
All rights, except the ones explicitly transferred to the client by contract, are reserved.

© IBE d.d.
Vse pravice pridržane, ki niso s pogodbo izrecno prenešene na naročnika, so pridržane.

Investitor / Naročnik:	ZAVOD REPUBLIKE SLOVENIJE ZA BLAGOVNE REZERVE DUNAJSKA CESTA 106 1000 LJUBLJANA
Naročnik:	MINISTRSTVO ZA OBRAMBO REPUBLIKE SLOVENIJE VOJKOVA CESTA 55 1000 LJUBLJANA
Naziv gradnje:	SND CELJE - I. FAZA / SKLOP A
Projektant:	IBE, d.d., svetovanje, projektiranje in inženiring Ljubljana, Slovenija
Vsebina - naslov risbe:	UPRAVNA STAVBA DETAJLI MONTAŽE POLIKARBONATNIH PROSOJNIH PANELOV

	Ime	Ident. štev.	Podpis
Vodja projekta:	G. PLEVEL, univ.dipl.in2.str.	S-1581	
Pooblaščeni inženir:	Damjan Holc, u.d.i.a.	A-1022	
Izdelal:	Damjan Holc, u.d.i.a.	A-1022	
Merilo:	1:2	Datum: maj 2023	

Strokovno področje načrta: 2 NAČRT S PODROČJA GRADBENIŠTVA

St. projekta:	Faza:	Rev:	List:
21004/1A	PZI	/	1/1
St. načrta:	St. risbe:		
ESNDCL-7A/01	ESNDCL-7A8040		

IBE d.d.
Vse pravice pridržane. Kot vsako avtorsko delo tudi to ni namenjeno širšemu prenašanju na naročnika, so pridržane.

IBE d.d.
All rights reserved. As with any work we use explicitly intended to the employer by contract are reserved.

O1_Pogled

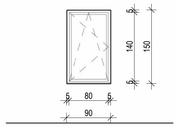

O1

- Opis: enodelno okno, odpiranje okoli vertikalne osi in na ventus
- Vgraditev: element vgrajen v zidano steno po RAL smernicah
- Širina: 90
- Višina: 150
- Zasteklitev: Ug=0,5 W/m2K, 6/16/4/16/6
- Okovje: standardno
- Oprema: standardno
- Okenska polica (notranja): laminat, barva po izbiri projektanta
- Okenska polica (zunanja): Alu barvana pločevina v barvi fasade
- Špaleta: obdelana kot fasada ob oknu
- Senčilo: zunanje žaluzije kot npr. Krpan (80 mm)
- Obdelava površine: Alu barvan profil RAL 7012
- Dodaten opis: sistem ko npr. ALUK C77K

VSE MERE JE POTREBNO PREVERITI

O1*_Pogled

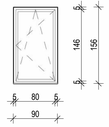

O1*

- Opis: enodelno okno, odpiranje okoli vertikalne osi in na ventus
- Vgraditev: element vgrajen v zidano steno po RAL smernicah
- Širina: 90
- Višina: 156
- Zasteklitev: Ug=0,5 W/m2K, 6/16/4/16/6
- Okovje: standardno
- Oprema: standardno
- Okenska polica (notranja): laminat, barva po izbiri projektanta
- Okenska polica (zunanja): Alu barvana pločevina v barvi fasade
- Špaleta: obdelana kot fasada ob oknu
- Senčilo: zunanje žaluzije kot npr. Krpan (80 mm)
- Obdelava površine: Alu barvan profil RAL 7012
- Dodaten opis: sistem ko npr. ALUK C77K

VSE MERE JE POTREBNO PREVERITI

O2_Pogled

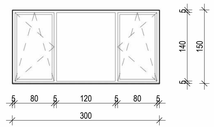

O2

- Opis: trodelno okno, fiksni del v sredini, odpiranje okoli vertikalne osi in na ventus
- Vgraditev: element vgrajen v zidano steno po RAL smernicah
- Širina: 300
- Višina: 150
- Zasteklitev: Ug=0,5 W/m2K, 6/16/4/16/6
- Okovje: standardno
- Oprema: standardno
- Okenska polica (notranja): laminat, barva po izbiri projektanta
- Okenska polica (zunanja): Alu barvana pločevina v barvi fasade
- Špaleta: obdelana kot fasada ob oknu
- Senčilo: zunanje žaluzije kot npr. Krpan (80 mm)
- Obdelava površine: Alu barvan profil RAL 7012
- Dodaten opis: sistem ko npr. ALUK C77K

VSE MERE JE POTREBNO PREVERITI

O3_Pogled

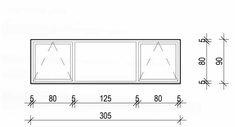

O3

- Opis: trodelno okno, fiksni del v sredini, odpiranje okoli vertikalne osi in na ventus
- Vgraditev: element vgrajen v zidano steno po RAL smernicah
- Širina: 305
- Višina: 90
- Zasteklitev: Ug=0,5 W/m2K, 6/16/4/16/6
- Okovje: standardno
- Oprema: standardno
- Okenska polica (notranja): laminat, barva po izbiri projektanta
- Okenska polica (zunanja): Alu barvana pločevina v barvi fasade
- Špaleta: obdelana kot fasada ob oknu
- Senčilo: zunanje žaluzije kot npr. Krpan (80 mm)
- Obdelava površine: Alu barvan profil RAL 7012
- Odpiranje: ventus-ročni mehanizem v višini 140 cm od gotovega tlaka
- Dodaten opis: sistem ko npr. ALUK C77K

VSE MERE JE POTREBNO PREVERITI

O3*_Pogled

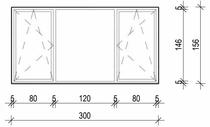

O3*

- Opis: trodelno okno, fiksni del v sredini, odpiranje okoli vertikalne osi in na ventus
- Vgraditev: element vgrajen v zidano steno po RAL smernicah
- Širina: 300
- Višina: 156
- Zasteklitev: Ug=0,5 W/m2K, 6/16/4/16/6
- Okovje: standardno
- Oprema: standardno
- Okenska polica (notranja): laminat, barva po izbiri projektanta
- Okenska polica (zunanja): Alu barvana pločevina v barvi fasade
- Špaleta: obdelana kot fasada ob oknu
- Senčilo: zunanje žaluzije kot npr. Krpan (80 mm)
- Obdelava površine: Alu barvan profil RAL 7012
- Odpiranje: ventus-ročni mehanizem v višini 140 cm od gotovega tlaka
- Dodaten opis: sistem ko npr. ALUK C77K

VSE MERE JE POTREBNO PREVERITI

O4_Pogled

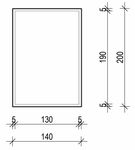

O4

- Opis: enodelno okno, fiksna zasteklitev
- Vgraditev: element vgrajen v zidano steno po RAL smernicah
- Širina: 140
- Višina: 200
- Zasteklitev: Ug=0,5 W/m2K, 6/16/4/16/6
- Okenska polica (notranja): laminat, barva po izbiri projektanta
- Okenska polica (zunanja): Alu barvana pločevina v barvi elementa
- Špaleta: obdelana kot fasada ob oknu
- Obdelava površine: Alu barvan profil RAL 7012
- Dodaten opis: sistem ko npr. ALUK C77K

VSE MERE JE POTREBNO PREVERITI

O5_Pogled

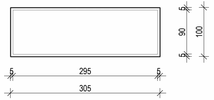

O5

- Opis: enodelno okno, fiksna zasteklitev
- Vgraditev: element vgrajen v zidano steno po RAL smernicah
- Širina: 305
- Višina: 100
- Zasteklitev: Ug=0,5 W/m2K, 6/16/4/16/6
- Okenska polica (notranja): laminat, barva po izbiri projektanta
- Okenska polica (zunanja): Alu barvana pločevina v barvi elementa
- Špaleta: obdelana kot fasada ob oknu
- Obdelava površine: Alu barvan profil RAL 7012
- Dodaten opis: sistem ko npr. ALUK C77K

VSE MERE JE POTREBNO PREVERITI

±0,00 = 240,70

Nafting | TOP SISTEM d.o.o. ZAGREB | OPI INTER d.o.o. | elsing | IBE

Investitor / Naročnik:
ZAVOD REPUBLIKE SLOVENIJE ZA BLAGOVNE REZERVE
DUNAJSKA CESTA 106
1000 LJUBLJANA

Naročnik:
MINISTRSTVO ZA OBRAMBO REPUBLIKE SLOVENIJE
VOJKOVA CESTA 55
1000 LJUBLJANA

Nazivi gradnje:
SND CELJE - 1A FAZA

Projektant:
IBE, d.d., svetovanje, projektiranje in inženiring
Ljubljana, Slovenija

Vsebina - naslov risbe:
UPRAVNA STAVBA
SHEME OKEN_1

Strokovno področje načrta: **01 NAČRT S PODROČJA ARHITEKTURE**

	Ime	Ident. štev.	Podpis
Vodja projekta:	Gregor Plevel, u.d.i.a.	S-1581	
Pooblaščeni inženir:	Damjan Hočc, u.d.i.a.	A-1022	
Izdelal:	Damjan Hočc, u.d.i.a.	A-1022	
Merilo:	1 : 50	maj 2023	

Št. projekta: **21004/1A** | Faza: **PZI** | Rev: | List: **1/1**

Št. načrta: **ESNDCL-7A/01** | Št. zbirke: **ESNDCL-7A8041**

O6_Pogled

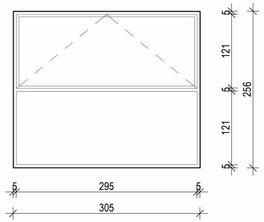

O6

- Opis: dvodelno okno, spodnji del fiksna zastaklitev, zgornji del odpiranje na ventus
- Vgraditev: element vgrajen v zidano steno po RAL smernicah
- Širina: 305
- Višina: 256
- Krilo: 305x120 cm, odpiranje na ventus, ročni mehanizem 140 cm od gotovega tlaka
- Zastaklitev: Ug=0,7 W/m2K, 8/16/5/16/8
- Okovje: standardno
- Oprema: standardno
- Okenska polica (notranja): laminat, barva po izbiri projektanta
- Okenska polica (zunanja): Alu barvana pločevina v barvi elementa
- Špaleta: obdelana kot fasada ob oknu
- Obdelava površine: Alu barvan profil RAL 7012
- Dodaten opis: sisitem ko npr. ALUK C77K

VSE MERE JE POTREBNO PREVERITI

O7_Pogled

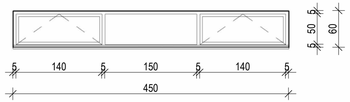

O7

- Opis: trodelno okno, fiksni del v sredini, odpiranje na ventus
- Vgraditev: element vgrajen v zidano steno po RAL smernicah
- Širina: 450
- Višina: 60
- Krilo: 140x60 cm, odpiranje na ventus, ročni mehanizem 140 cm od gotovega tlaka
- Zastaklitev: Ug=0,5 W/m2K, 4/16/4/16/4
- Okovje: standardno
- Oprema: standardno
- Okenska polica (notranja): laminat, barva po izbiri projektanta
- Okenska polica (zunanja): Alu barvana pločevina v barvi elementa
- Špaleta: obdelana kot fasada ob oknu
- Obdelava površine: Alu barvan profil RAL 7012
- Dodaten opis: sisitem ko npr. ALUK C77K

VSE MERE JE POTREBNO PREVERITI

O8_Pogled

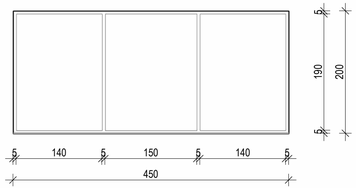

O8

- Opis: trodelno okno, fiksna zastaklitev
- Vgraditev: element vgrajen v zidano steno po RAL smernicah
- Širina: 450
- Višina: 200
- Zastaklitev: Ug=0,5 W/m2K, 6/16/4/16/6
- Okenska polica (notranja): laminat, barva po izbiri projektanta
- Okenska polica (zunanja): Alu barvana pločevina v barvi elementa
- Špaleta: obdelana kot fasada ob oknu
- Senčilo: zunanje žaluzije kot npr. Krpan (80 mm)
- Obdelava površine: Alu barvan profil RAL 7012
- Dodaten opis: sisitem ko npr. ALUK C77K

VSE MERE JE POTREBNO PREVERITI

O9_Pogled

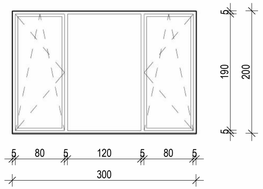

O9

- Opis: trodelno okno, fiksni del v sredini, odpiranje okoli vertikalne osi in na ventus
- Vgraditev: element vgrajen v zidano steno po RAL smernicah
- Širina: 300
- Višina: 200
- Zastaklitev: Ug=0,5 W/m2K, 6/16/4/16/6
- Okovje: standardno
- Oprema: standardno
- Okenska polica (notranja): laminat, barva po izbiri projektanta
- Okenska polica (zunanja): Alu barvana pločevina v barvi fasade
- Špaleta: obdelana kot fasada ob oknu
- Senčilo: zunanje žaluzije kot npr. Krpan (80 mm)
- Obdelava površine: Alu barvan profil RAL 7012
- Dodaten opis: sisitem ko npr. ALUK C77K

VSE MERE JE POTREBNO PREVERITI

±0,00 = 240,70

Investitor / Naročnik: ZAVOD REPUBLIKE SLOVENIJE ZA BLAGOVNE REZERVE DUNAJSKA CESTA 106 1000 LJUBLJANA	Naročnik: MINISTRSTVO ZA OBRAMBO REPUBLIKE SLOVENIJE VOJKOVA CESTA 55 1000 LJUBLJANA	Naziv gradnje: **SND CELJE - 1A FAZA**	
Projektant: IBE, d.d., svetovanje, projektiranje in inženiring Ljubljana, Slovenija		Vsebina - naslov risbe: **UPRAVNA STAVBA SHEME OKEN_2**	

	Ime	Ident. štev.	Podpis
Vodja projekta:	Gregor Plevel, u.d.i.a.	S-1581	
Pooblaščeni inženir:	Damjan Holc, u.d.i.a.	A-1022	
Izdelal:	Damjan Holc, u.d.i.a.	A-1022	
Merilo:	1 : 50	maj 2023	

Strokovno področje načrta: **01 NAČRT S PODROČJA ARHITEKTURE**

Št. projekta	Faza	Rev:	List:
21004/1A	**PZI**		**1/1**

Št. načrta	Št. risbe
ESNDCL-7A/01	**ESNDCL-7A8042**

©IBE d.d.
All rights wich are not explicity transfered to the employer by contract are reserved.

©IBE d.d.
Vse avtorske pravice, ki niso s pogodbo izrecno prenešene na naročnika, so pridržane.

NSS1_Pogled

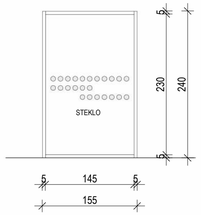

NSS2_Pogled

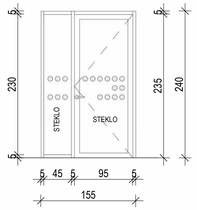

NSS3_Pogled

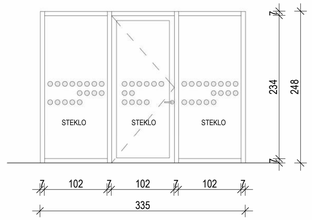

NSS4_Pogled

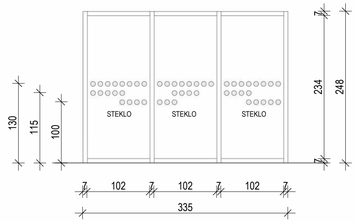

NSS5_Pogled

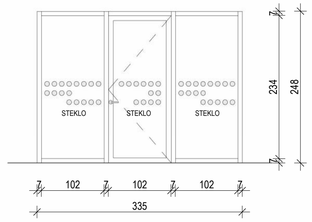

NSS1

Opis: enodelna notranja steklena stena
Vgraditev: element vgrajen v zidano steno
Širina: 155 cm
Višina: 240 cm
Zastaklitev: 6ESG/14/6ESG (26 mm) float
Obdelava površine: Alu barvan profil RAL 7012
Dodaten opis: sistem kot npr. ALUK 55N, pasovi neprosojne folije
oz. peskanja po dogovoru s projektantom

NSS2

Opis: notranja steklena stena s steklenimi vrati in fiksnim poljem
Vgraditev: element vgrajen v zidano steno
Širina: 155 cm
Višina: 240 cm
Zastaklitev: 6ESG/14/6ESG (26 mm) float
Obdelava površine: Alu barvan profil RAL 7012
Oprema: tri nasadila, standardno okovje, obojestransko kljuka RF mat, sistemska cilindrična ključavnica, sistemski ključ, drsno skrito samozapiralo
Dodaten opis: sistem kot npr. ALUK 55N, pasovi neprosojne folije
oz. peskanja po dogovoru s projektantom
vrata - spodaj tesnilna letev ALUK 732040 + K1489 + 809944

NSS3

Opis: notranja steklena stena s steklenimi vrati in dvema fiksnima poljema
Vgraditev: element vgrajen v zidano steno
Širina: 335 cm
Višina: 248 cm
Zastaklitev: 6ESG/14/6ESG (26 mm) float
Obdelava površine: Alu barvan profil RAL 7012
Oprema: tri nasadila, standardno okovje, obojestransko kljuka RF mat, sistemska cilindrična ključavnica, sistemski ključ, drsno skrito samozapiralo
Dodaten opis: sistem kot npr. ALUK 55N, pasovi neprosojne folije
oz. peskanja po dogovoru s projektantom
vrata - spodaj tesnilna letev ALUK 732040 + K1489 + 809944

NSS4

Opis: tridelna fiksna notranja steklena stena
Vgraditev: element vgrajen v zidano steno
Širina: 335 cm
Višina: 248 cm
Zastaklitev: 6ESG/14/6ESG (26 mm) float
Obdelava površine: Alu barvan profil RAL 7012
Dodaten opis: sistem kot npr. ALUK 55N, pasovi neprosojne folije
oz. peskanja po dogovoru s projektantom

NSS5

Opis: notranja steklena stena s steklenimi vrati in dvema fiksnima poljema
Vgraditev: element vgrajen v zidano steno
Širina: 335 cm
Višina: 248 cm
Zastaklitev: 6ESG/14/6ESG (26 mm) float
Oprema: tri nasadila, standardno okovje, obojestransko kljuka RF mat, sistemska cilindrična ključavnica, sistemski ključ, drsno skrito samozapiralo
Dodaten opis: sistem kot npr. ALUK 55N, pasovi neprosojne folije
oz. peskanja po dogovoru s projektantom
vrata - spodaj tesnilna letev ALUK 732040 + K1489 + 809944

±0,00 = 240,70

Nafting | TOP SISTEM d.o.o. ZAGREB | OPI INTER d.o.o. | elsing | IBE

Investitor / Naročnik:
ZAVOD REPUBLIKE SLOVENIJE ZA BLAGOVNE REZERVE
DUNAJSKA CESTA 106
1000 LJUBLJANA

Naročnik:
MINISTRSTVO ZA OBRAMBO
REPUBLIKE SLOVENIJE
VOJKOVA CESTA 55
1000 LJUBLJANA

Naziv gradnje:
SND CELJE - 1A FAZA

Projektant:
IBE, d.d., svetovanje, projektiranje in inženiring
Ljubljana, Slovenija

Vsebina - naslov risbe:
UPRAVNA STAVBA
SHEME NOTRANJIH STEKLENIH STEN

Strokovno področje načrta: **01 NAČRT S PODROČJA ARHITEKTURE**

	Ime	Ident. štev.	Podpis
Vodja projekta:	Gregor Plevel, u.d.i.a.	S-1581	
Pooblaščeni inženir:	Damjan Holc, u.d.i.a.	A-1022	
Izdelal:	Damjan Holc, u.d.i.a.	A-1022	
Merilo:	1 : 50	maj 2023	

Št. projekta:	Faza:	Rev:	List:
21004/1A	**PZI**		**1/1**

Št. načrta: **ESNDCL-7A/01**
Št. risbe: **ESNDCL-7A8043**

©IBE d.d.
All rights wich are not explicity transfered to the employer by contract are reserved.

©IBE d.d.
Vse avtorske pravice, ki niso s pogodbo izrecno prenešene na naročnika, so pridržane.

cime d.d.
Vse pravice pridržane. Kot vsako avtorsko delo so tudi ta načrti in risbe varovani s pravnimi predpisi. Brez pisnega dovoljenja cime d.d. jih ni dovoljeno kopirati, razmnoževati ali kakorkoli drugače uporabljati. Kršitelji bodo kazensko in odškodninsko odgovarjali.
cime d.d.
All rights reserved. Any unauthorized use, reproduction or distribution of this plan or any part thereof is strictly prohibited and will be subject to legal action. Unauthorized use includes, but is not limited to, copying, modification, or distribution for commercial purposes without the explicit written consent of cime d.d.
cime d.d.
Vse pravice pridržane. Ki niso izrecno dovoljene s pogodbo, so prepovedane.
cime d.d.
All rights reserved. Any use, reproduction or distribution not expressly permitted by this plan or otherwise agreed in writing is prohibited. Unauthorized use includes, but is not limited to, copying, modification, or distribution for commercial purposes without the explicit written consent of cime d.d.
cime d.d.
Vse pravice pridržane. Ki niso izrecno dovoljene s pogodbo, so prepovedane. Kršitelji bodo kazensko in odškodninsko odgovarjali.
cime d.d.
Vse pravice pridržane. Kot vsako avtorsko delo so tudi ta načrti in risbe varovani s pravnimi predpisi. Brez pisnega dovoljenja cime d.d. jih ni dovoljeno kopirati, razmnoževati ali kakorkoli drugače uporabljati. Kršitelji bodo kazensko in odškodninsko odgovarjali.
cime d.d.
All rights reserved. Any unauthorized use, reproduction or distribution of this plan or any part thereof is strictly prohibited and will be subject to legal action. Unauthorized use includes, but is not limited to, copying, modification, or distribution for commercial purposes without the explicit written consent of cime d.d.
cime d.d.
Vse pravice pridržane. Ki niso izrecno dovoljene s pogodbo, so prepovedane.
cime d.d.
All rights reserved. Any use, reproduction or distribution not expressly permitted by this plan or otherwise agreed in writing is prohibited. Unauthorized use includes, but is not limited to, copying, modification, or distribution for commercial purposes without the explicit written consent of cime d.d.

V1_Pogled

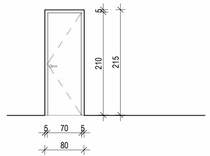

V1

- Opis: notranja enokrilna lesena vrata
- Zidarska širina: 80,00 cm
- Zidarska višina: 215,00 cm
- Širina: 70,00 cm
- Višina: 210,000 cm
- Podboj: suhomontažni kovinski podboj, vgrajen v zidano steno
- Krilo: leseno, zapolnjeno s polnilom iz zvočnoizolativne iverke, površinsko obdelano z laminatom
- Oprema: tri nasadila, standardno okovje, obojestransko kljuka RF mat, samlazna ključavnica
- Dodaten opis: barva podbojev in krila po izboru projektanta notranje opreme; vrata v sanitarije so spodrezana za 2 cm

VSE MERE JE POTREBNO PREVERITI NA OBJEKTU

V2_Pogled

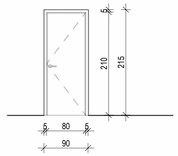

V2

- Opis: notranja enokrilna lesena vrata
- Zidarska širina: 90,00 cm
- Zidarska višina: 215,00 cm
- Širina: 80,00 cm
- Višina: 210,000 cm
- Podboj: suhomontažni kovinski podboj, vgrajen v zidano steno
- Krilo: leseno, zapolnjeno s polnilom iz zvočnoizolativne iverke, površinsko obdelano z laminatom
- Oprema: tri nasadila, standardno okovje, obojestransko kljuka RF mat, sistemska cilindrična ključavnica, sistemski ključ, drsno samozapiralo
- Dodaten opis: barva podbojev in krila po izboru projektanta notranje opreme

VSE MERE JE POTREBNO PREVERITI NA OBJEKTU

V3_Pogled

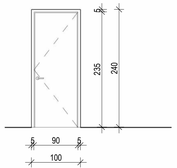

V3

- Opis: notranja enokrilna lesena vrata
- Zidarska širina: 100,00 cm
- Zidarska višina: 240,00 cm
- Širina: 90,00 cm
- Višina: 235,000 cm
- Podboj: suhomontažni kovinski podboj, vgrajen v zidano steno
- Krilo: leseno, zapolnjeno s polnilom iz zvočnoizolativne iverke, površinsko obdelano z laminatom
- Oprema: tri nasadila, standardno okovje, obojestransko kljuka RF mat, sistemska cilindrična ključavnica, sistemski ključ, drsno samozapiralo
- Dodaten opis: barva podbojev in krila po izboru projektanta notranje opreme

VSE MERE JE POTREBNO PREVERITI NA OBJEKTU

V4_Pogled

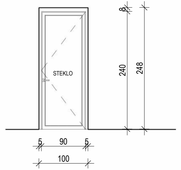

V4

- Opis: Alu notranja steklena vrata
- Vgradnjev: v zidano steno
- Zidarska širina: 100,00 cm
- Zidarska višina: 245,00 cm
- Širina: 90,00 cm
- Višina: 240,000 cm
- Podboj: sistem kot npr. ALUK 55N
- Krilo: Alu okvir - steklo
- Zasteklitev: 6ESG/14/6ESG (26 mm) float - neprosojna folija (peskano steklo)
- Obdelava površine: barva krila in podbojev po izboru projektanta notranje opreme
- Oprema: tri nasadila, standardno okovje, obojestransko kljuka RF mat, sistemska cilindrična ključavnica, sistemski ključ, drsno samozapiralo
- Dodaten opis: vrata-spodaj tesnilna letev ALUK 732040 + K1489 + 809944

VSE MERE JE POTREBNO PREVERITI

V5_Pogled

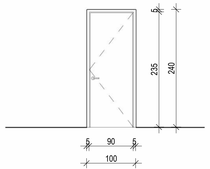

V5

- Opis: notranja enokrilna lesena vrata
- Zidarska širina: 100,00 cm
- Zidarska višina: 240,00 cm
- Širina: 90,00 cm
- Višina: 235,000 cm
- Podboj: suhomontažni kovinski podboj, vgrajen v zidano steno
- Krilo: leseno, zapolnjeno s polnilom iz zvočnoizolativne iverke, površinsko obdelano z laminatom
- Oprema: tri nasadila, standardno okovje, obojestransko kljuka RF mat, sistemska cilindrična ključavnica, sistemski ključ, drsno samozapiralo
- Dodaten opis: barva podbojev in krila po izboru projektanta notranje opreme

VSE MERE JE POTREBNO PREVERITI NA OBJEKTU

PV3_Pogled

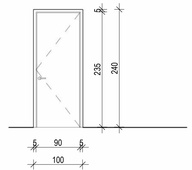

PV3

- Opis: notranja protipožarna enokrilna lesena vrata
- Zidarska širina: 100,00 cm
- Zidarska višina: 240,00 cm
- Širina: 90,00 cm
- Višina: 235,000 cm
- Podboj: suhomontažni kovinski podboj, vgrajen v zidano steno
- Krilo: leseno, zapolnjeno s polnilom iz zvočnoizolativne iverke, površinsko obdelano z laminatom
- Oprema: tri nasadila, standardno okovje, obojestransko kljuka RF mat, sistemska cilindrična ključavnica, sistemski ključ, drsno samozapiralo
- Požarna odpornost: EI2 30-SmC3
- Dodaten opis: barva podbojev in krila po izboru projektanta notranje opreme

VSE MERE JE POTREBNO PREVERITI NA OBJEKTU

SV1_Pogled

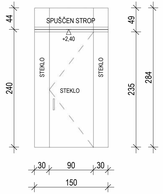

SV1

- Opis: notranja steklena vrata z minimalnim Alu okvirjem s stranskimi steklenima fiksnima deloma
- Zidarska širina: 150,00 cm
- Zidarska višina: 284,00 cm
- Širina: 90,00 cm
- Višina: 235,000 cm
- Krilo: stekleno, mehanizem za odpiranje spodaj in zgoraj, vrata se odpirajo v obe smeri
- Zasteklitev: 12 ESG fiksno polje, 8ESG vrata float, varnostno steklo
- Oprema: okovje za odpiranje spodaj (samozapiralo v tleh (skrito) in zgoraj na vratih, obojestranska kljuka RF mat, sistemska cilindrična ključavnica, sistemski ključ.
- Dodaten opis: sistem kot npr. AUTMIND GLASS

VSE MERE JE POTREBNO PREVERITI

±0,00 = 240,70

Nafting TOP SISTEM d.o.o. ZAGREB	OPI INTER d.o.o.	elsing	IBE

Investitor / Naročnik: ZAVOD REPUBLIKE SLOVENIJE ZA BLAGOVNE REZERVE DUNAJSKA CESTA 106 1000 LJUBLJANA	Naročnik: MINISTRSTVO ZA OBRAMBO REPUBLIKE SLOVENIJE VOJKOVA CESTA 55 1000 LJUBLJANA
Projektant: IBE, d.d., svetovanje, projektiranje in inženiring Ljubljana, Slovenija	Nazivi gradnje: **SND CELJE - 1A FAZA** Vsebina - naslov risbe: **UPRAVNA STAVBA SHEME NOTRANJIH VRAT**

	Ime	Ident. štev.	Podpis
Vodja projekta:	Gregor Plevel, u.d.i.a.	S-1581	
Pooblaščeni inženir:	Damjan Hočc, u.d.i.a.	A-1022	
Izdelal:	Damjan Hočc, u.d.i.a.	A-1022	
Merilo:	1 : 50	maj 2023	

Strokovno področje načrta: **01 NAČRT S PODROČJA ARHITEKTURE**

Št. projekta: **21004/1A**	Faza: **PZI**	Rev:	List: **1/1**
Št. načrta: **ESNDCL-7A/01**	Št. risbe: **ESNDCL-7A8044**		

FSV1_Pogled

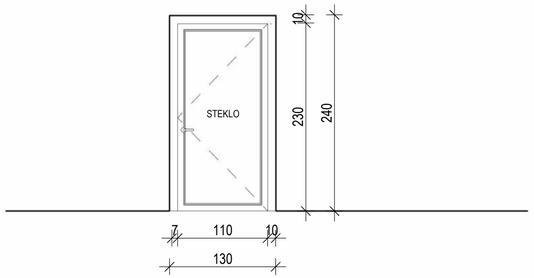

FSV1

- Opis: fasadna steklena vrata
- Vgraditev: vgrajeno v zidano steno po RAL smernicah
- Zidarska širina: 130,00 cm
- Zidarska višina: 240,00 cm
- Širina: 110,00 cm
- Višina: 230,000 cm
- Podboj: sistem kot npr. ALUK D77
- Zasteklitev: Ug=0,5 W/m2K, 6ESG/16/4/6ESG
- Obdelava površine: Alu barvan profil RAL 7012
- Oprema: tri nasadila, standardno okovje, obojestransko kljuka RF mat, sistemska cilindrična ključavnica, sistemski ključ, drsno skrito samozapiralo
- Dodaten opis: vrata - spodaj tesnilna letev ALUK 732040 + K1489 + 809944, kljuka panik EN 179, zunaj/znotraj

VSE MERE JE POTREBNO PREVERITI NA OBJEKTU

FS1_Pogled

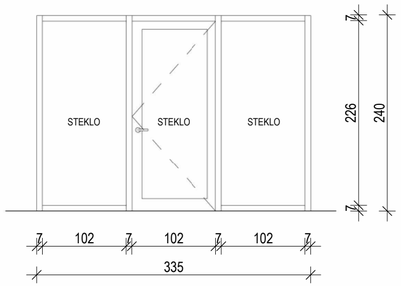

FS1

Opis: tridelna fasadna steklena stena s steklenimi vrati
Vgraditev: element vgrajen v zidano steno po RAL smernicah
Zidarska širina: 335,00 cm
Zidarska višina: 240,00 cm
Širina: 102,00 cm
Višina: 240,00 cm
Podboj: sistem kot npr. ALUK C77K/D77
Obdelava površin: Alu barva profil RAL 7012
Zasteklitev: Ug=0,5 W/m2K, 6ESG/16/4/16/6ESG
Oprema: tri nasadila, standardno okovje, obojestransko kljuka RF mat, sistemska cilindrična ključavnica, sistemski ključ, drsno skrito samozapiralo
Dodaten opis: vrata - spodaj tesnilna letev ALUK 732040 + K1489 + 809944

±0,00 = 240,70

Nafting | TOP SISTEM d.o.o. ZAGREB | OPI INTER d.o.o. | elsing | IBE

Investitor / Naročnik:
ZAVOD REPUBLIKE SLOVENIJE ZA BLAGOVNE REZERVE
DUNAJSKA CESTA 106
1000 LJUBLJANA

Naročnik:
MINISTRSTVO ZA OBRAMBO REPUBLIKE SLOVENIJE
VOJKOVA CESTA 55
1000 LJUBLJANA

Naziv gradnje:
SND CELJE - 1A FAZA

Projektant:
IBE, d.d., svetovanje, projektiranje in inženiring
Ljubljana, Slovenija

Vsebina - naslov risbe:
UPRAVNA STAVBA
SHEME FASDANIH VRAT IN STEKLENE FASADNE STENE

	Ime	Ident. štev.	Podpis
Vodja projekta:	Gregor Plevel, u.d.i.s.	S-1581	
Pooblaščeni inženir:	Damjan Holc, u.d.i.a.	A-1022	
Izdelal:	Damjan Holc, u.d.i.a.	A-1022	
Merilo:	1 : 50	maj 2023	

Strokovno področje načrta: **01 NAČRT S PODROČJA ARHITEKTURE**

Št. projekta:	Faza:	Rev:	List:
21004/1A	**PZI**		**1/1**

Št. nacrta: **ESNDCL-7A/01**
Št. risbe: **ESNDCL-7A8045**

©IBE d.d.
All rights wich are not explicity transfered to the employer by contract are reserved.

©IBE d.d.
Vse avtorske pravice, ki niso s pogodbo izrecno prenešene na naročnika, so pridržane.

FDV1_Pogled

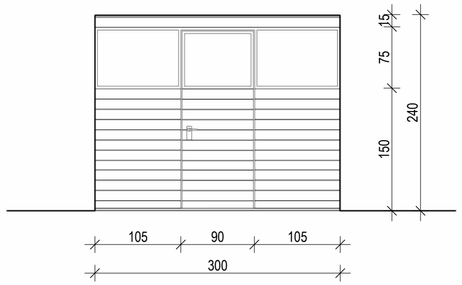

FDV1

- Opis: sekcijska vrata z vratnim krilom za osebni prehod kot npr. HORMANN SPU F42
- Vgraditev: vgradnja v zidano steno
- Zidarska širina: 300,00 cm
- Zidarska višina: 240,00 cm
- Širina: 300,00 cm
- Višina: 240,000 cm
- Krilo: jeklene lamele višine 375/500mm s tesnili EPDM
- Zasteklitev: Alu zasteklitev prozorna šipa 26mm, lamela 375/500mm
- Obdelava površine: barvanje po RAL 9006-zunaj, RAL 9002-znotraj
- Toplotna izolativnost: koeficient toplotnega prehoda Umax 1,52W/m2K
- Dodaten opis: odpornost proti vetru po DIN EN 12424 razred 2-4
- Odpiranje: odpiranje na motorni pogon, veriga za odpiranje v sili

VSE MERE JE POTREBNO PREVERITI

FDV2_Pogled

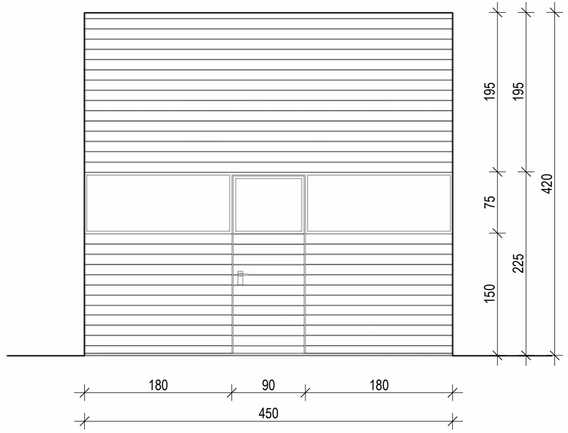

FDV2

- Opis: sekcijska vrata z vrati za osebni prehod kot npr. HORMANN SPU 42
- Vgraditev: vgradnja v betonsko steno
- Zidarska širina: 450,00 cm
- Zidarska višina: 420,00 cm
- Širina: 450,00 cm
- Višina: 420,000 cm
- Krilo: jeklene lamele višine 375/500mm s tesnili EPDM
- Zasteklitev: Alu zasteklitev prozorna šipa 26mm, lamela 375/500mm
- Obdelava površine: barvanje po RAL 9006-zunaj, RAL 9002-znotraj
- Toplotna izolativnost: koeficient toplotnega prehoda Umax 1,52W/m2K
- Dodaten opis: odpornost proti vetru po DIN EN 12424 razred 2-4
- Odpiranje: odpiranje na motorni pogon, veriga za odpiranje v sili

VSE MERE JE POTREBNO PREVERITI

±0,00 = 240,70

Naftna TOP SISTEM d.o.o. ZAGREB	OPI INTER d.o.o.	elsing	IBE

Investitor / Naročnik: ZAVOD REPUBLIKE SLOVENIJE ZA BLAGOVNE REZERVE, DUNAJSKA CESTA 106, 1000 LJUBLJANA	Naročnik: MINISTRSTVO ZA OBRAMBO REPUBLIKE SLOVENIJE, VOJKOVA CESTA 55, 1000 LJUBLJANA
Naziv gradnje: **SND CELJE - 1A FAZA**	
Projektant: IBE, d.d., svetovanje, projektiranje in inženiring, Ljubljana, Slovenija	Vsebina - naslov risbe: **UPRAVNA STAVBA SHEME DVIŽNIH VRAT**

	Ime	Ident. štev.	Podpis
Vodja projekta:	Gregor Plevel, u.d.i.s.	S-1581	
Pooblaščeni inženir:	Damjan Holc, u.d.i.a.	A-1022	
Izdelal:	Damjan Holc, u.d.i.a.	A-1022	
Merilo:	1 : 50	maj 2023	

Strokovno področje načrta: **01 NAČRT S PODROČJA ARHITEKTURE**

Št. projekta:	Faza:	Rev:	List:
21004/1A	**PZI**		**1/1**

Št. nacrta:	Št. risbe:
ESNDCL-7A/01	**ESNDCL-7A8046**

©IBE d.d.
All rights wich are not explicitly transfered to the employer by contract are reserved.

©IBE d.d.
Vse avtorske pravice, ki niso s pogodbo izrecno prenešene na naročnika, so pridržane.

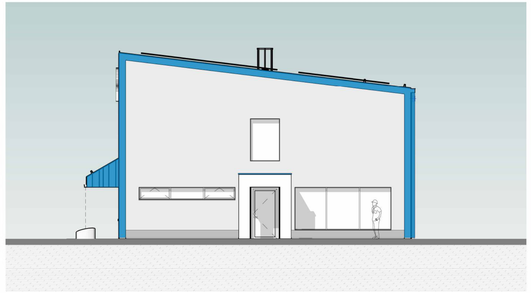

1 JUG_Novo_BŠ_VAR_3
1 : 100

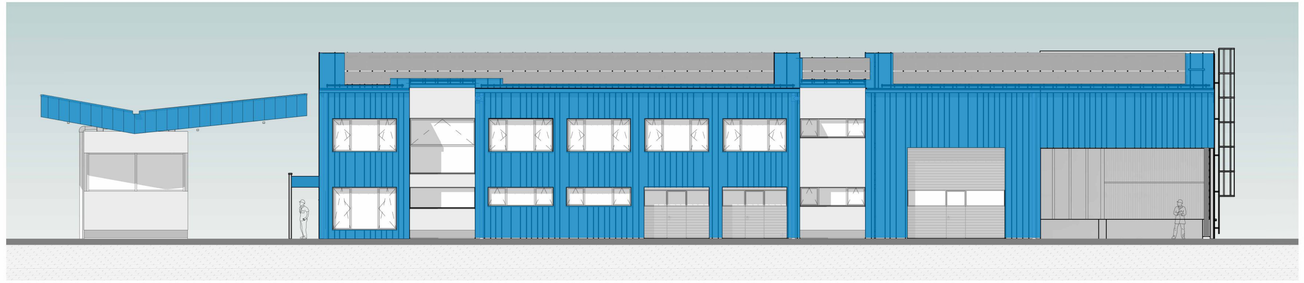

2 VZHOD_Novo_BŠ_VAR_3
1 : 100

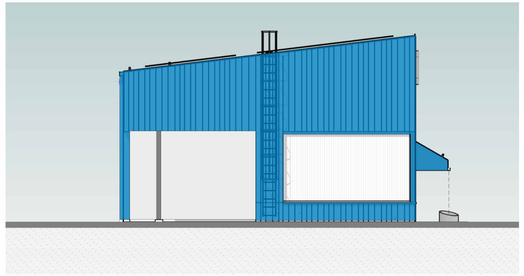

3 SEVER_Novo_BŠ_VAR_3
1 : 100



4 ZAHOD_Novo _BŠ_VAR_3
1 : 100

LEGENDA BARVNA ŠTUDIJA_3

- KONTAKTNA FASADA RAL 7047
- ALU FASADNA OBLOGA PREFA FALZONAL (SINJE MODRA)
- FASADNI COKEL KULIRPLAST V SIVI BARVI 660
- STAVBNO POHIŠTVO (okenski okvirji, vratni podboji) RAL 7012
- GARAŽNA VRATA RAL 9006

Nafting | TOP SISTEM d.o.o. ZAGREB | OPI INTER d.o.o. | elsing | IBE

Investitor / Naročnik: ZAVOD REPUBLIKE SLOVENIJE ZA BLAGOVNE REZERVE DUNAJSKA CESTA 106 1000 LJUBLJANA

Naročnik: MINISTRSTVO ZA OBRAMBO REPUBLIKE SLOVENIJE VOJKOVA CESTA 55 1000 LJUBLJANA

Naziv gradnje: **SND CELJE - 1A FAZA**

Projektant: IBE, d.d., svetovanje, projektiranje in inženiring Ljubljana, Slovenija

Vsebina - naslov risbe: **UPRAVNA STAVBA IN DISPEČERSKI CENTER BARVNA ŠTUDIJA_VARIANTA 3**

	Ime	Ident. Slev.	Podpis
Vodja projekta:	Gregor Plevel, u.d.i.a.	S-1581	
Pooblaščeni inženir:	Damjan Hišić, u.d.i.a.	A-1022	
Izdelal:	Damjan Hišić, u.d.i.a.	A-1022	
Merilo:	1 : 100	maj 2023	

Strokovno področje načrta: **01 NAČRT S PODROČJA ARHITEKTURE**

Št. projekta:	Faza:	Rev:	List:
21004/1A	**PZI**		**1/1**

Št. načrta:	Št. risbe:
ESNDCL-7A/01	**ESNDCL-7A8047**

GBE d.d.
Vse avtorske pravice, ki niso s pogodbo izrecno prenešene na naročnika, so pridržane.

GBE d.d.
All rights which are not explicitly transferred to the employer by contract are reserved.

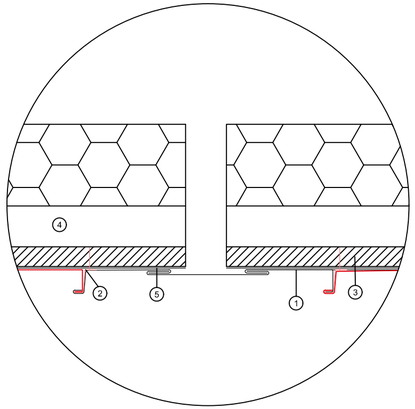

1 PREFA prefalz
2 Sidro
3 Leseni opaž deb. 24 mm
4 Zracni kanal
5 Bitumenski ločilni sloj
6 Diletacija

Diletacija FASADA
FALZONAL

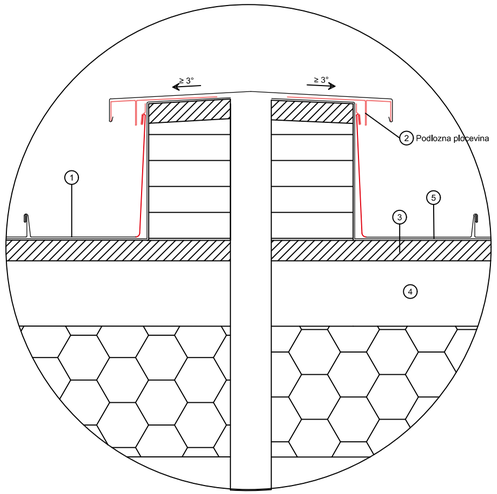

1 PREFA prefalz
2 Podlozna plocevina
3 Leseni opaž deb. 24 mm
4 Zracni kanal
5 Bitumenski ločilni sloj

Diletacija STREHA
FALZONAL

© IBE d.d.
All rights, except the ones explicitly transferred to the client by contract, are reserved.

© IBE d.d.
Vse avtorske pravice, ki niso s pogodbo izrecno prenešene na naročnika, so pridržane.

Narting | TOP SISTEM d.o.o. ZAGREB | OPI INTER d.o.o. | elsing | IBE

Investitor / Naročnik:
ZAVOD REPUBLIKE SLOVENIJE ZA BLAGOVNE REZERVE
DUNAJSKA CESTA 106
1000 LJUBLJANA

Naročnik:
MINISTRSTVO ZA OBRAMBO REPUBLIKE SLOVENIJE
VOJKOVA CESTA 55
1000 LJUBLJANA

Naziv gradnje:
SND CELJE - I. FAZA / SKLOP A

Projektant:
IBE, d.d., svetovanje, projektiranje in inženiring
Ljubljana, Slovenija

Vsebina - naslov risbe:
UPRAVNA STAVBA
DETAJL DILETACIJE - PREFA

	Ime	Ident. stev.	Podpis
Vodja projekta:	G. PLEVEL, univ.dipl.inž.str.	S-1581	
Pooblaščeni inženir:	Damjan Holc, u.d.i.a.	A-1022	
Izdelal:	Damjan Holc, u.d.i.a.	A-1022	
Merilo:	1:5	Datum: maj 2023	

Strokovno področje načrta: 2 NAČRT S PODROČJA GRADBENIŠTVA

St. projekta:	Faza:	Rev:	List:
21004/1A	**PZI**	**/**	**1/1**

St. nacrta: **ESNDCL-7A/01**
St. risbe: **ESNDCL-7A8048**

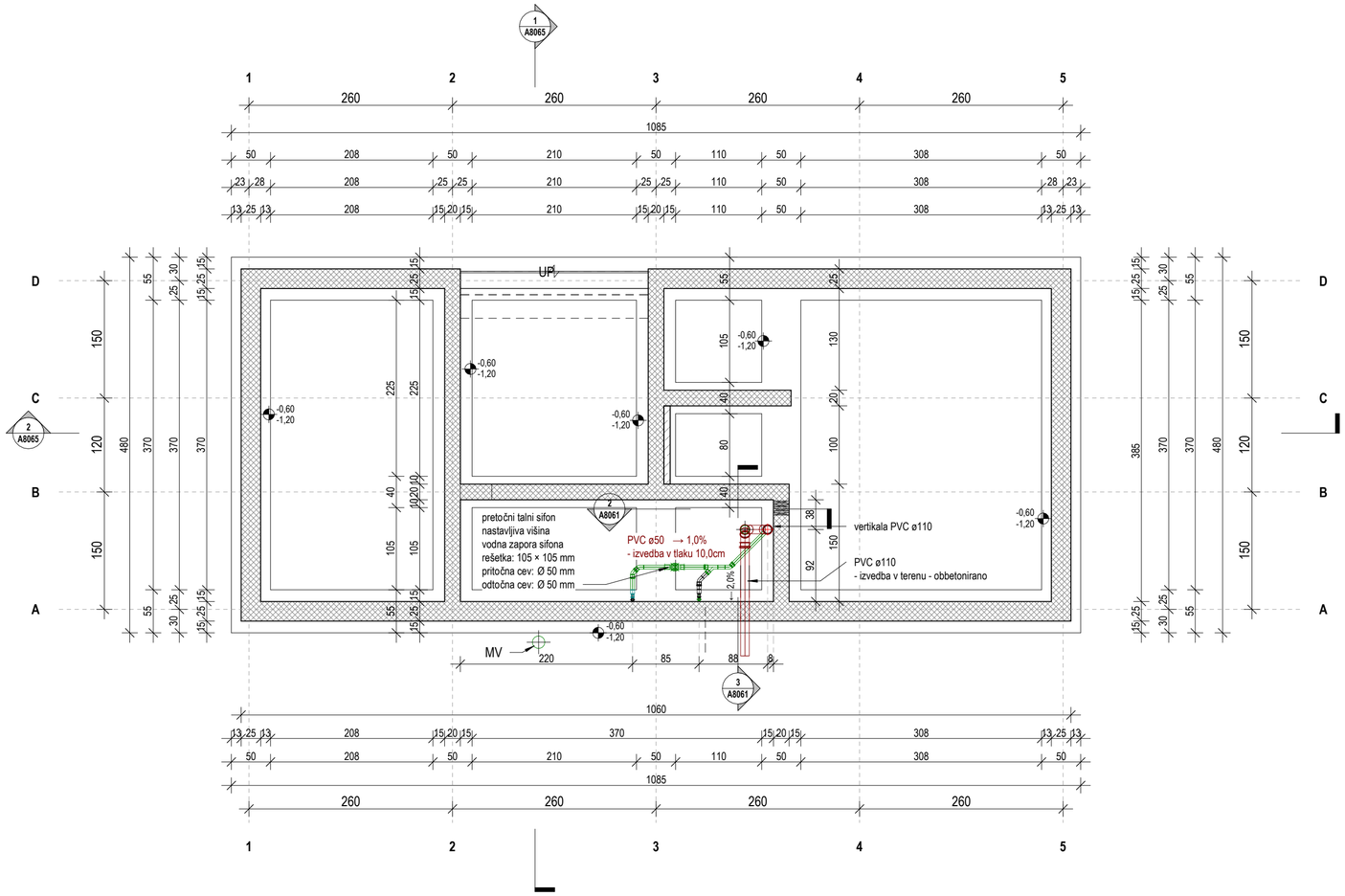

1 P00 TLORIS TEMELJEV in KANALIZACIJE
1 : 50

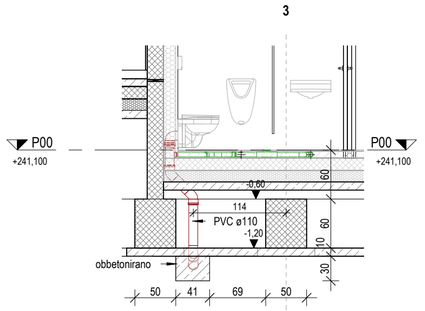

2 PREREZ PR A 3 - kanalizacija
1 : 50

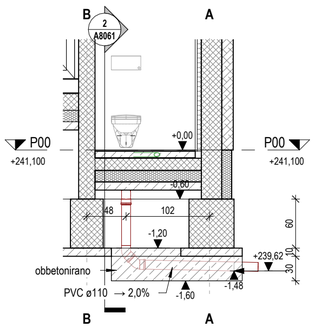

3 PREREZ PR 4 A-B - kanalizacija
1 : 50

0,00 = 241,10

Nafting / TOP SISTEM d.o.o. ZAGREB / OPI INTER d.o.o. / elsing / IBE			
Investitor / Naročnik: ZAVOD REPUBLIKE SLOVENIJE ZA BLAGOVNE REZERVE, DUNAJSKA CESTA 106, 1000 LJUBLJANA	Naročnik: MINISTRSTVO ZA OBRAMBO REPUBLIKE SLOVENIJE, VOJKOVA CESTA 55, 1000 LJUBLJANA	Naziv gradnje: SND CELJE - 1A FAZA	
Projektant: IBE, d.d., svetovanje, projektiranje in inženiring, Ljubljana, Slovenija		Vsebina - naslov risbe: DISPEČERSKI CENTER TLORIS TEMELJEV IN KANALIZACIJE	

	Ime	Ident. štev.	Podpis
Vodja projekta:	Gregor Plevel, u.d.i.s.	S-1581	
Pooblaščeni inženir:	Damjan Holc, u.d.i.a.	A-1022	
Izdelal:	Matjaž Zorman, grad. teh.	/	
Merilo:	1 : 50	maj 2023	

Strokovno področje načrta: **01 NAČRT S PODROČJA ARHITEKTURE**

Št. projekta:	Faza:	Rev:	List:
21004/1A	PZI		1/1

Št. nacrta:	Št. risbe:
ESNDCL-7A/01	ESNDCL-7A8061

©IBE d.d.
All rights wich are not explicitly transfered to the employer by contract are reserved.

©IBE d.d.
Vse avtorske pravice, ki niso s pogodbo izrecno prenešene na naročnika, so pridržane.

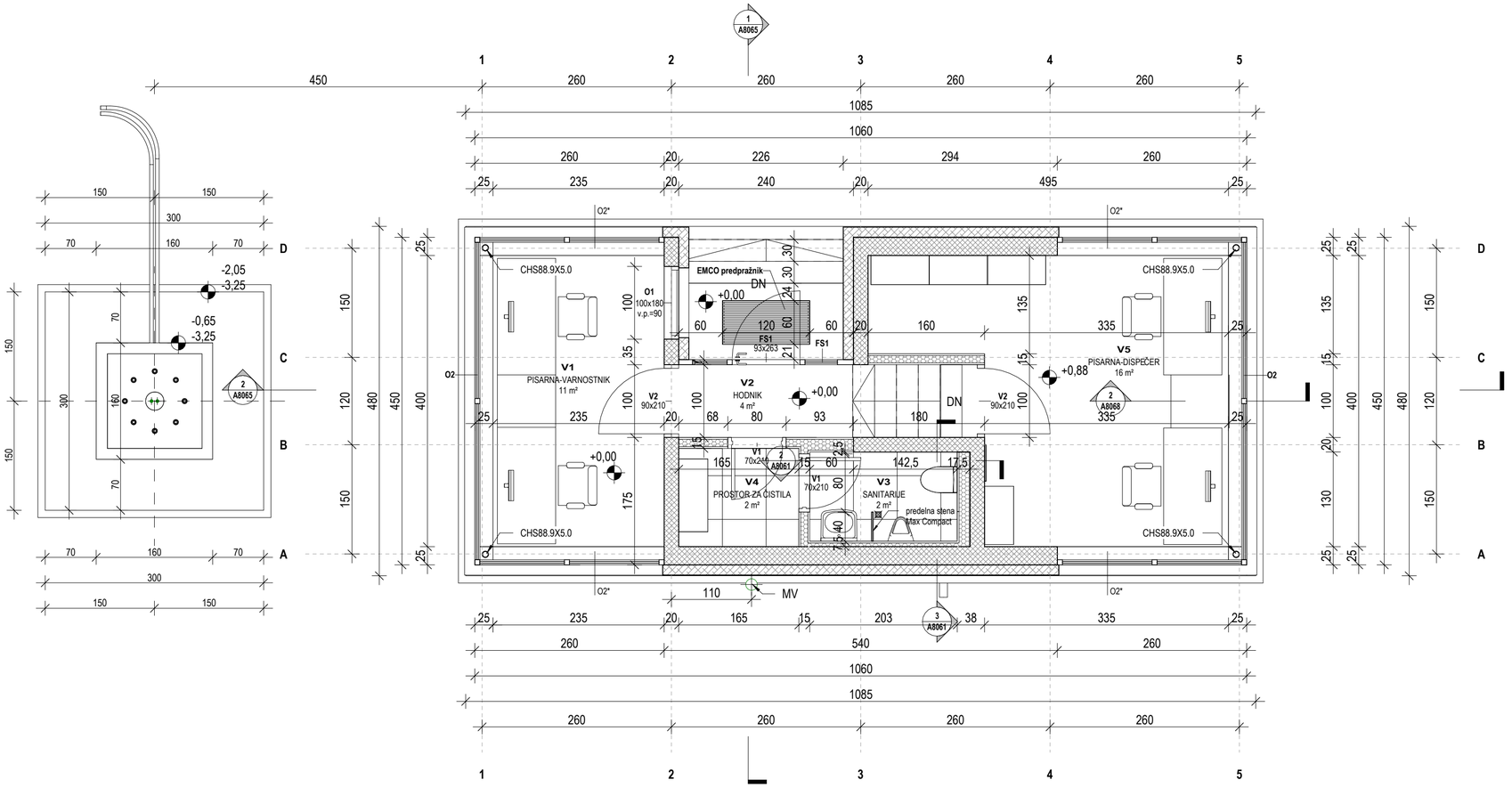

SEZNAM PROSTOROV-DISPEČERSKI CENTER

ETAŽA	ŠTEVILKA	IME	POVRŠINA	TLAK
P00	V1	PISARNA-VARNOSTNIK	11 m²	T2*
P00	V2	HODNIK	4 m²	T2*
P00	V3	SANITARIJE	2 m²	T1*
P00	V4	PROSTOR ZA ČISTILA	2 m²	T1*
P00	V5	PISARNA-DISPEČER	16 m²	T2*
			36 m²	

LEGENDA MATERIALOV_

- ARMIRAN BETON
- PODLOŽNI BETON
- PENOBETON
- TOPLOTNA IZOLACIJA - KAMENA VOLNA
- TOPLOTNA IZOLACIJA - XPS
- SUHOMONTAŽNA MAVČNA STENA
- NASUTJE - TEREN

0,00 = 241,10

1 P00 TLORIS PRITLIČJA

1 : 50

©IBE d.d.
All rights wich are not explicitly transfered to the employer by contract are reserved.

©IBE d.d.
Vse avtorske pravice, ki niso s pogodbo izrecno prenešene na naročnika, so pridržane.

Nafting | TOP SISTEM d.o.o. ZAGREB | OPI INTER d.o.o. | elsing | IBE

Investitor / Naročnik:
ZAVOD REPUBLIKE SLOVENIJE ZA BLAGOVNE REZERVE
DUNAJSKA CESTA 106
1000 LJUBLJANA

Naročnik:
MINISTRSTVO ZA OBRAMBO REPUBLIKE SLOVENIJE
VOJKOVA CESTA 55
1000 LJUBLJANA

Naziv gradnje:
SND CELJE - 1A FAZA

Projektant:
IBE, d.d., svetovanje, projektiranje in inženiring
Ljubljana, Slovenija

Vsebina - naslov risbe:
DISPEČERSKI CENTER TLORIS PRITLIČJA

	Ime	Ident. štev.	Podpis
Vodja projekta:	Gregor Plevel, u.d.i.s.	S-1581	
Pooblaščeni inženir:	Damjan Holc, u.d.i.a.	A-1022	
Izdelal:	Damjan Holc, u.d.i.a.	A-1022	
Merilo:	As indicated	maj 2023	

Strokovno področje načrta: **01 NAČRT S PODROČJA ARHITEKTURE**

Št. projekta:	Faza:	Rev:	List:
21004/1A	**PZI**		**1/1**

Št. nacrta:	Št. risbe:
ESNDCL-7A/01	**ESNDCL-7A8062**

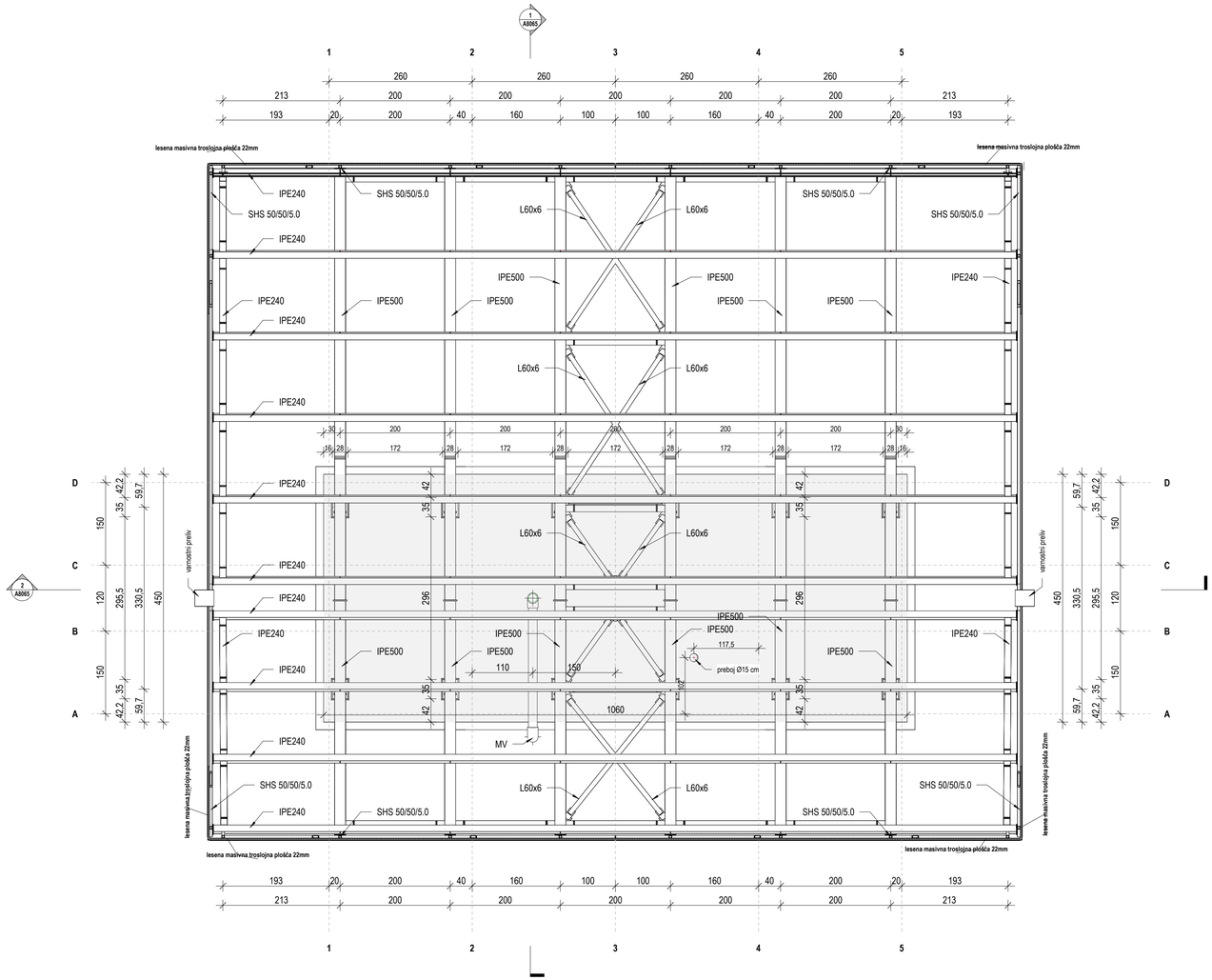

1 E01 TLORIS OSTREŠJA
1 : 50

LEGENDA MATERIALOV_

- ARMIRAN BETON
- PODLOŽNI BETON
- PENOBETON
- TOPLOTNA IZOLACIJA - KAMENA VOLNA
- TOPLOTNA IZOLACIJA - XPS
- SUHOMONTAŽNA MAVČNA STENA
- NASUTJE - TEREN

OPOMBA:
JEKLO JE DETAJLNO OBDELANO IN OPISANO V RISBAH JEKLENE KONSTRUKCIJE!

0,00 = 241,10

Nafting | TOP SISTEM d.o.o. ZAGREB | OPI INTER d.o.o. | elsing | IBE

Investitor / Naročnik:
ZAVOD REPUBLIKE SLOVENIJE ZA BLAGOVNE REZERVE
DUNAJSKA CESTA 106
1000 LJUBLJANA

Naročnik:
MINISTRSTVO ZA OBRAMBO REPUBLIKE SLOVENIJE
VOJKOVA CESTA 55
1000 LJUBLJANA

Naziv gradnje: **SND CELJE - 1A FAZA**

Projektant:
IBE, d.d., svetovanje, projektiranje in inženiring
Ljubljana, Slovenija

Vsebina - naslov risbe: **DISPEČERSKI CENTER TLORIS OSTREŠJA**

	Ime	Ident. štev.	Podpis
Vodja projekta:	Gregor Plevel, u.d.i.s.		
Pooblaščeni inženir:	Damjan Holc, u.d.i.a.		
Izdelal:	Damjan Holc, u.d.i.a.		
Merilo:	As indicated	maj 2023	

Strokovno področje načrta: **01 NAČRT S PODROČJA ARHITEKTURE**

Št. projekta: **21004/1A** | Faza: **PZI** | Rev: | List: **1/1**

Št. načrta: **ESNDCL-7A/01** | Št. risbe: **ESNDCL-7A8063**

©IBE d.d.
All rights wich are not explicitly transfered to the employer by contract are reserved.

©IBE d.d.
Vse avtorske pravice, ki niso s pogodbo izrecno prenešene na naročnika, so pridržane.

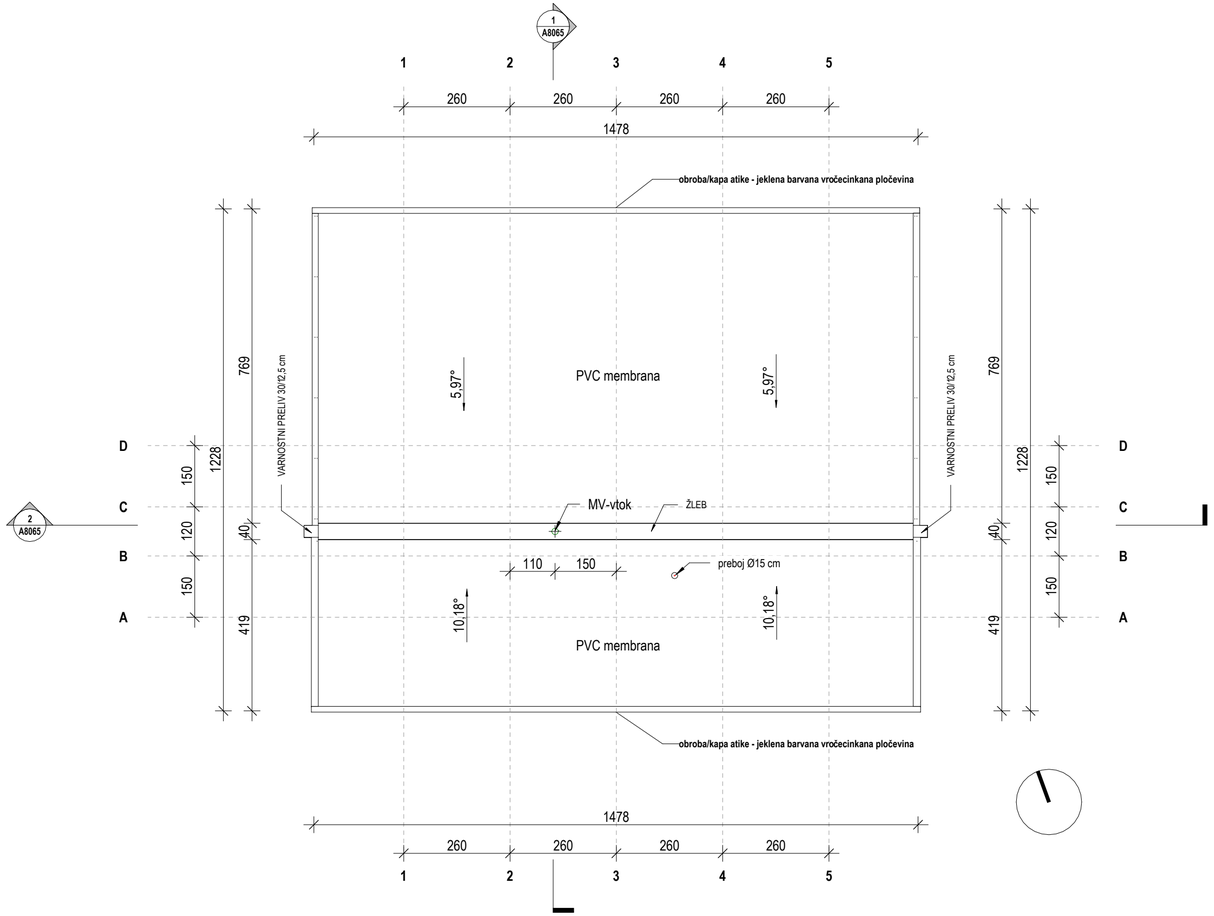

1 E01 TLORIS STREHE

1 : 100

0,00 = 241,10

Naftna TOP SISTEM d.o.o. ZAGREB	OPI INTER d.o.o.	elsing	IBE

Investitor / Naročnik: ZAVOD REPUBLIKE SLOVENIJE ZA BLAGOVNE REZERVE DUNAJSKA CESTA 106 1000 LJUBLJANA	Naročnik: MINISTRSTVO ZA OBRAMBO REPUBLIKE SLOVENIJE VOJKOVA CESTA 55 1000 LJUBLJANA
Naziv gradnje: **SND CELJE - 1A FAZA**	
Projektant: IBE, d.d., svetovanje, projektiranje in inženiring Ljubljana, Slovenija	Vsebina - naslov risbe: **DISPEČERSKI CENTER TLORIS STREHE**

	Ime	Ident. štev.	Podpis
Vodja projekta:	Gregor Plevel, u.d.i.s.	S-1581	
Pooblaščeni inženir:	Damjan Holc, u.d.i.a.	A-1022	
Izdelal:	Damjan Holc, u.d.i.a.	A-1022	
Merilo:	1 : 100	maj 2023	

Strokovno področje načrta: **01 NAČRT S PODROČJA ARHITEKTURE**

Št. projekta:	Faza:	Rev:	List:
21004/1A	**PZI**		**1/1**

Št. nacrta:	Št. risbe:
ESNDCL-7A/01	**ESNDCL-7A8064**

©IBE d.d.
All rights wich are not explicity transfered to the employer by contract are reserved.

©IBE d.d.
Vse avtorske pravice, ki niso s pogodbo izrecno prenešene na naročnika, so pridržane.

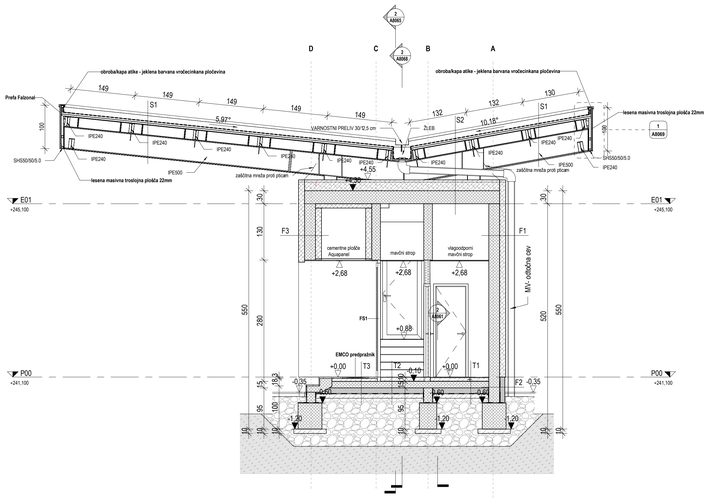

1 PREREZ PR 3 A-D
1 : 50

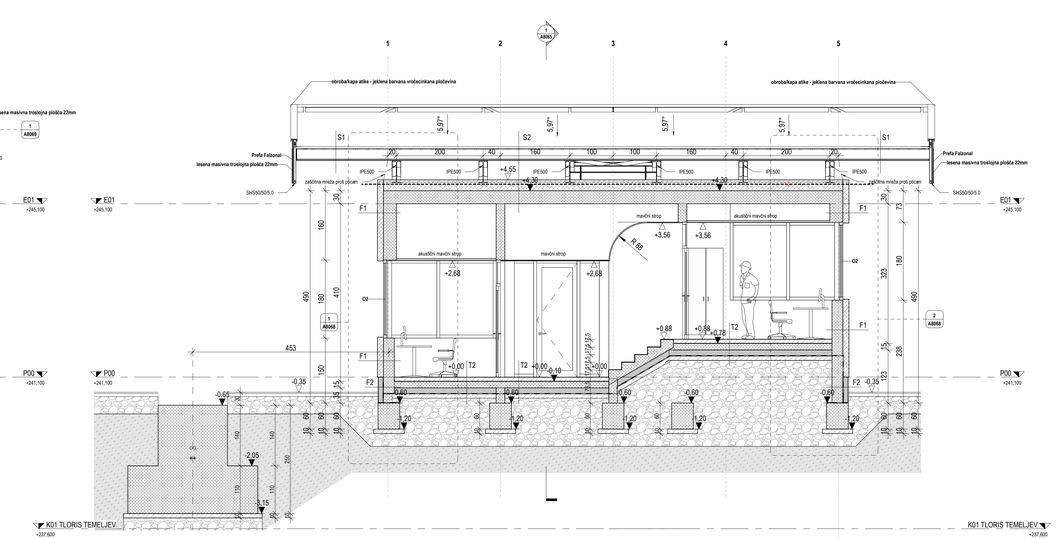

2 PREREZ PR C 1-5
1 : 50

SESTAVE FASAD

OZNAKA	ELEMENT	DEBELINA	ENOTA
F1	TANKOSLOJNI FASADNI OMET	0,5	cm
	TOPLOTNA IZOLACIJA - MINERALNA VOLNA	14	cm
	AB STENA	25, 30	cm
	NOTRANJI OMET	0,3	cm
F2	FASONI OMET - KULIRPLAST	0,5	cm
	TOPLOTNA IZOLACIJA-XPS	12	cm
	HIDROIZOLACIJA - BITUMENSKI VARILNI TRAK + HLADNI PREMAZ	0,5	cm
	AB STENA	20	cm
F3	TANKOSLOJNI FASADNI OMET	0,5	cm
	TOPLOTNA IZOLACIJA - MINERALNA VOLNA	14	cm
	AB STENA	20	cm
	TOPLOTNA IZOLACIJA - MINERALNA VOLNA	14	cm

SESTAVE TLAKOV

OZNAKA	ELEMENT	DEBELINA	ENOTA
T1	PROTIDRSNA KERAMIKA	1	cm
	LEPILO + IZRAVNALNA MASA	0,5	cm
	ARMIRAN CEMENTNI ESTRIH	8	cm
	PE FOLIJA	-	-
	IZOLACIJA PROTI UDARNEMU ZVOKU KOT NPR. ETHAFOAM	0,5	cm
	AB PLOŠČA	15	cm
	PE FOLIJA	-	-
	TOPLOTNA IZOLACIJA-XPS	14	cm
	HIDROIZOLACIJA - BITUMENSKI VARILNI TRAK + HLADNI PREMAZ	0,5	cm
	PODLOŽNI BETON	10	cm
	GEOTEKSTIL 400g/m2	-	-
	KOMPRIMIRANO NASUTJE	60	cm
T2	LINOLEJ, LEPILO + IZRAVNALNA MASA	0,5	cm
	ARMIRAN CEMENTNI ESTRIH	9	cm
	PE FOLIJA	-	-
	IZOLACIJA PROTI UDARNEMU ZVOKU KOT NPR. ETHAFOAM	0,5	cm
	AB PLOŠČA	15	cm
	PE FOLIJA	-	-
	TOPLOTNA IZOLACIJA-XPS	14	cm
	HIDROIZOLACIJA - BITUMENSKI VARILNI TRAK + HLADNI PREMAZ	0,5	cm
	PODLOŽNI BETON	10	cm
	GEOTEKSTIL 400g/m2	-	-
	KOMPRIMIRANO NASUTJE	60	cm
T3	KAMEN ZLOŽI GRANIT (LEPLJEN)	3	cm
	ARMIRANI CEMENTNI ESTRIH	7	cm
	AB PLOŠČA	15	cm
	PE FOLIJA	-	-
	TOPLOTNA IZOLACIJA-XPS	14	cm
	HIDROIZOLACIJA - BITUMENSKI VARILNI TRAK + HLADNI PREMAZ	0,5	cm
	PODLOŽNI BETON	10	cm
	GEOTEKSTIL 400g/m2	-	-
	KOMPRIMIRANO NASUTJE	50	cm

SESTAVE STREH

OZNAKA	ELEMENT	DEBELINA	ENOTA
S1	MEHKA PVC FINALNA MEMBRANA	1,8	mm
	TOPLOTNA IZOLACIJA - MINERALNA VOLNA-SMART ROOF TOP	4	cm
	PARNA ZAPORA	-	-
	NOSILNA TRAPEZNA PL. ARCELOR MITTAL 44/180HB S PROTIKONDEN ČNIM VOALOM	3,9	cm
	ZRAK - KOVINSKA PODKONSTRUKCIJA	-	-
S2	MEHKA PVC FINALNA MEMBRANA	1,8	mm
	TOPLOTNA IZOLACIJA - MINERALNA VOLNA-SMART ROOF TOP	4	cm
	PARNA ZAPORA	-	-
	NOSILNA TRAPEZNA PL. ARCELOR MITTAL 44/180HB S PROTIKONDEN ČNIM VOALOM	3,9	cm
	ZRAK - KOVINSKA PODKONSTRUKCIJA	-	-
	PROTIPRAŠNI PREMAZ	-	-
	ARMIRANI CEMENTNI ESTRIH	5	cm
	PE FOLIJA	-	-
	TOPLOTNA IZOLACIJA - MINERALNA VOLNA	20	cm
	AB PLOŠČA	30	cm

LEGENDA MATERIALOV

- ARMIRAN BETON
- PODLOŽNI BETON
- PENOBETON
- TOPLOTNA IZOLACIJA - KAMENA VOLNA
- TOPLOTNA IZOLACIJA - XPS
- SUHOMONTAŽNA MAVČNA STENA
- NASUTJE - TEREN

OPOMBA:
JEKLO JE DETAJLNO OBDELANO IN OPISANO V RISBAH JEKLENE KONSTRUKCIJE!

0,00 = 241,10

ODŠE d.d.
All rights which are not explicitly transferred to the employer by contract are reserved.

ODŠE d.d.
Vse pravice pridržane, ki niso s pogodbo izrecno prenešene na naročnika, so pridržane.

Naftna TOP SISTEM d.o.o. ZAGREB	OPI INTER d.o.o.	elsing	IBE

Investitor / Naročnik: ZAVOD REPUBLIKE SLOVENIJE ZA BLAGOVNE REZERVE DUNAJSKA CESTA 106 1000 LJUBLJANA	Naročnik: MINISTRSTVO ZA OBRAMBO REPUBLIKE SLOVENIJE VOJKOVA CESTA 55 1000 LJUBLJANA	Naziv gradnje: **SND CELJE - 1A FAZA**
Projektant: IBE, d.d., svetovanje, projektiranje in inženiring Ljubljana, Slovenija		Vsebina - naslov risbe: **DISPEČERSKI CENTER PREREZA**

	Ime	Ident. Štev.	Podpis	Strokovno področje načrta: **01 NAČRT S PODROČJA ARHITEKTURE**
Vodja projekta:	Gregor Plevel, u.d.i.a.	S-1581		Št. projekta: **21004/1A** Faze: **PZI** Rev: List: **1/1**
Pooblaščeni inženir:	Damjan Hočk, u.d.i.a.	A-1022		
Izdelal:	Damjan Hočk, u.d.i.a.	A-1022		Št. načrta: **ESNDCL-7A/01** Št. risbe: **ESNDCL-7A8065**
Merilo:	As indicated	maj 2023		

©IBE d.d.
Vse avtorske pravice, ki niso s pogodbo izrecno prenešene na naročnika, so pridržane.

©IBE d.d.
All rights wich are not explicitly transfered to the employer by contract are reserved.

A



1 JUŽNA FASADA
1 : 100

A



2 SEVERNA FASADA
1 : 100

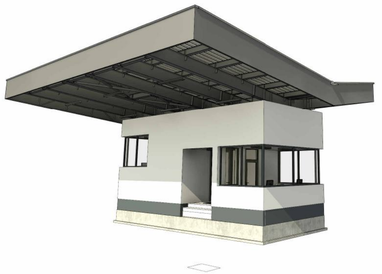

5 3D - POGLED

1

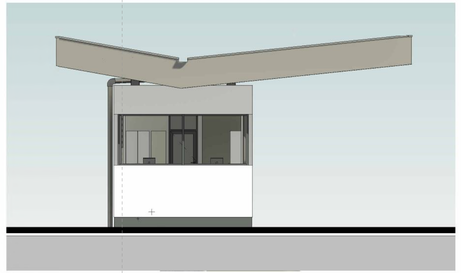

3 VZHODNA FASADA
1 : 100

1

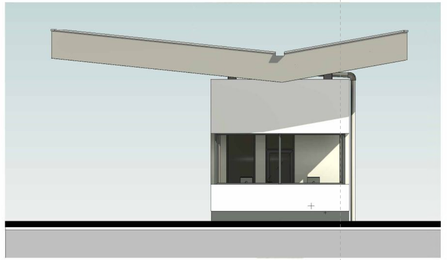

4 ZAHODNA FASADA
1 : 100

0,00 = 241,10

Naftna TOP SISTEM d.o.o. ZAGREB | OPI INTER d.o.o. | elsing | IBE

Investitor / Naročnik: ZAVOD REPUBLIKE SLOVENIJE ZA BLAGOVNE REZERVE DUNAJSKA CESTA 106 1000 LJUBLJANA	Naročnik: MINISTRSTVO ZA OBRAMBO REPUBLIKE SLOVENIJE VOJKOVA CESTA 55 1000 LJUBLJANA
Naziv gradnje: **SND CELJE - 1A FAZA**	
Projektant: IBE, d.d., svetovanje, projektiranje in inženiring Ljubljana, Slovenija	Vsebina - naslov risbe: **DISPEČERSKI CENTER FASADE IN 3D POGLED**

	Ime	Ident. štev.	Podpis
Vodja projekta:	Gregor Plevel, u.d.i.s.	S-1581	
Pooblaščeni inženir:	Damjan Holc, u.d.i.a.	A-1022	
Izdelal:	Damjan Holc, u.d.i.a.	A-1022	
Merilo:	1 : 100	maj 2023	

Strokovno področje načrta: **01 NAČRT S PODROČJA ARHITEKTURE**

Št. projekta	Faza	Rev:	List:
21004/1A	**PZI**		**1/1**

Št. načrta:	Št. risbe:
ESNDCL-7A/01	**ESNDCL-7A8066**

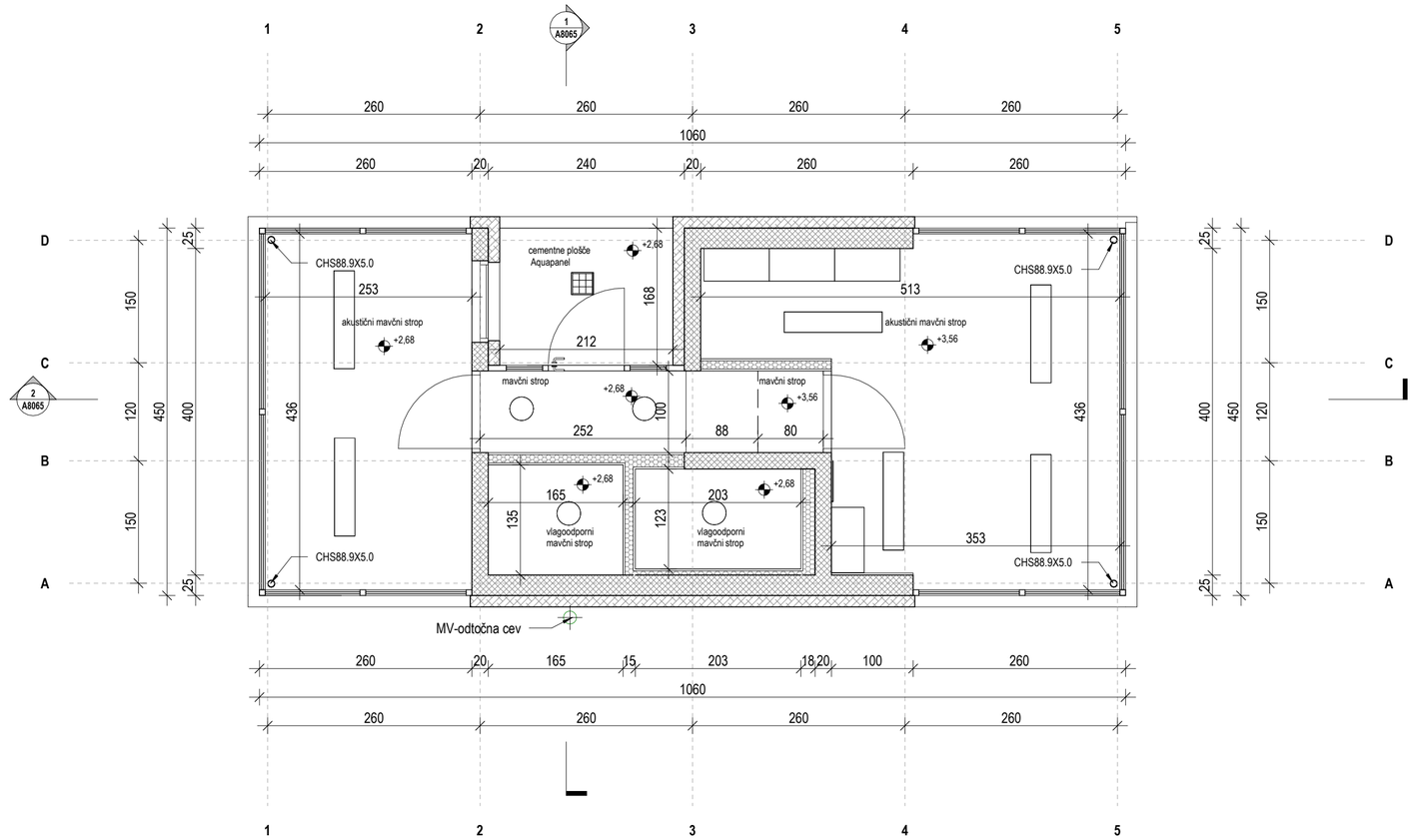

1 P00 TEHNIČNI STROP

1 : 50

LEGENDA MATERIALOV

- ARMIRAN BETON
- PODLOŽNI BETON
- PENOBETON
- TOPLOTNA IZOLACIJA - KAMENA VOLNA
- TOPLOTNA IZOLACIJA - XPS
- SUHOMONTAŽNA MAVČNA STENA
- NASUTJE - TEREN

0,00 = 241,10

©IBE d.d.
All rights wich are not explicity transfered to the employer by contract are reserved.

©IBE d.d.
Vse avtorske pravice, ki niso s pogodbo izrecno prenešene na naročnika, so pridržane.

Nafting | TOP SISTEM d.o.o. ZAGREB | OPI INTER d.o.o. | elsing | IBE

Investitor / Naročnik:
ZAVOD REPUBLIKE SLOVENIJE ZA BLAGOVNE REZERVE
DUNAJSKA CESTA 106
1000 LJUBLJANA

Naročnik:
MINISTRSTVO ZA OBRAMBO REPUBLIKE SLOVENIJE
VOJKOVA CESTA 55
1000 LJUBLJANA

Naziv gradnje:
SND CELJE - 1A FAZA

Projektant:
IBE, d.d., svetovanje, projektiranje in inženiring
Ljubljana, Slovenija

Vsebina - naslov risbe:
DISPEČERSKI CENTER
TLORIS PRITLIČJA-TEHNIČNI STROP

	Ime	Ident. štev.	Podpis
Vodja projekta:	Gregor Plevel, u.d.i.s.	S-1581	
Pooblaščeni inženir:	Damjan Holc, u.d.i.a.	A-1022	
Izdelal:	Damjan Holc, u.d.i.a.	A-1022	
Merilo:	As indicated	maj 2023	

Strokovno področje načrta: **01 NAČRT S PODROČJA ARHITEKTURE**

Št. projekta: **21004/1A** | Faza: **PZI** | Rev: | List: **1/1**

Št. nacrta: **ESNDCL-7A/01**

Št. risbe: **ESNDCL-7A8067**

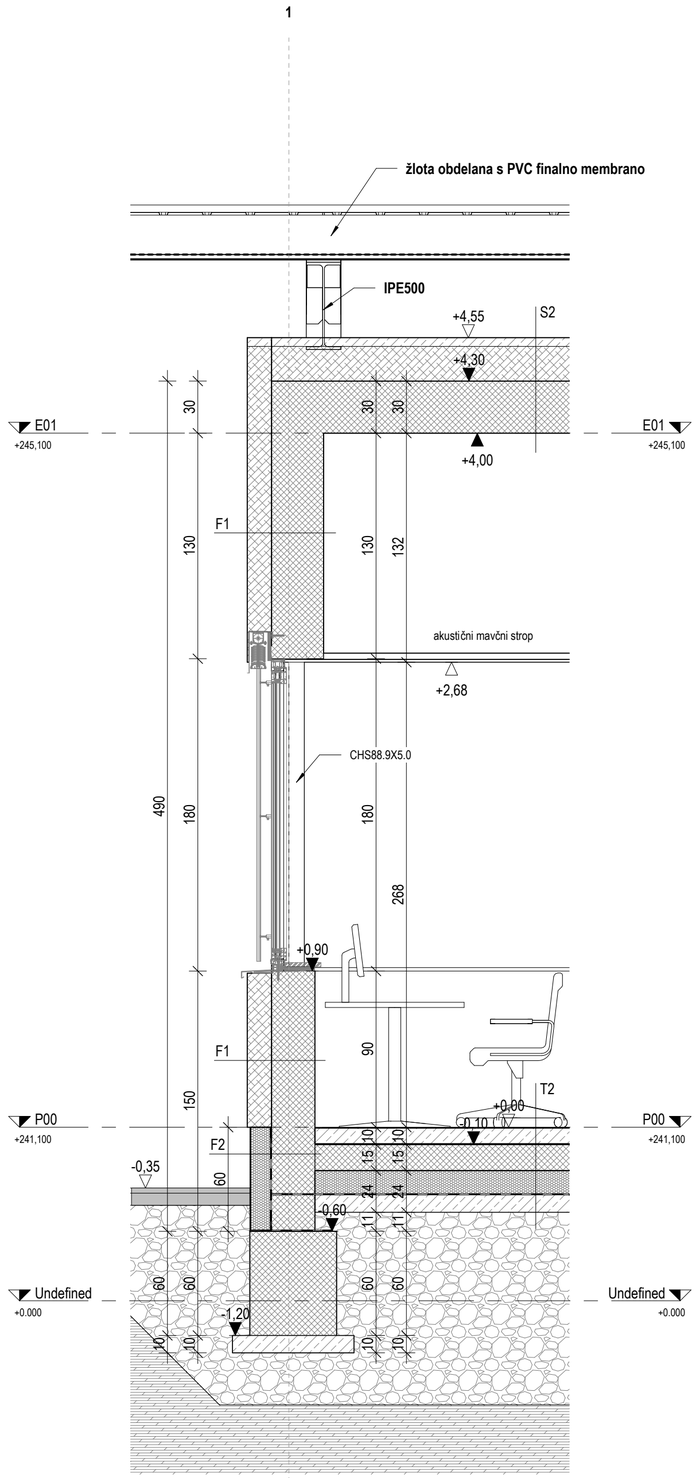

1 FASADNI PAS V osi 1
1 : 25

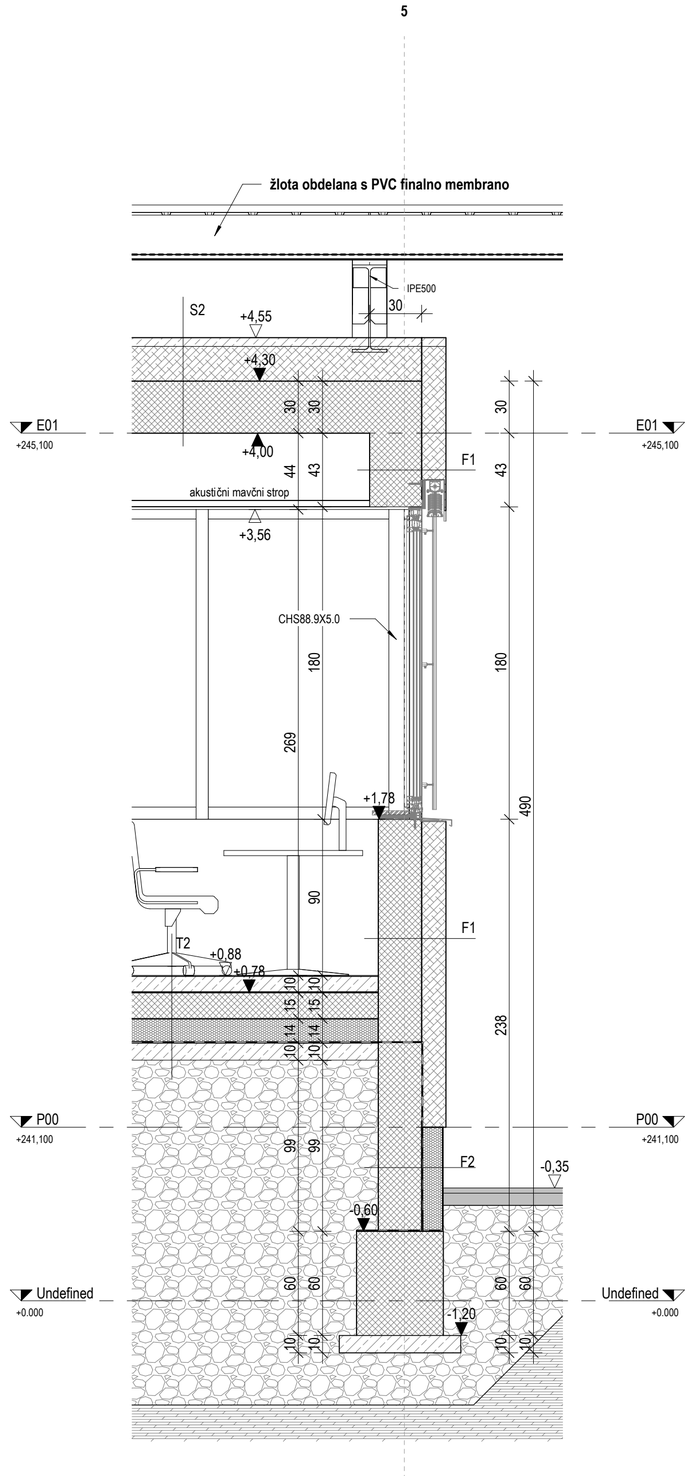

2 FASADNI PAS V osi 5
1 : 25

SESTAVE FASAD

OZNAKA	ELEMENT	DEBELINA	ENOTA
F1	TANKOSLOJNI FASADNI OMET	0,5	cm
	TOPLOTNA IZOLACIJA - MINERALNA VOLNA	14	cm
	AB STENA	25, 30	cm
	NOTRANJI OMET	0,5	cm
F2	FASDNI OMET - KULIRPLAST	0,5	cm
	TOPLOTNA IZOLACIJA-XPS	12	cm
	HIDROIZOLACIJA - BITUMENSKI VARILNI TRAK + HLADNI PREMAZ	0,5	cm
	AB STENA	20	cm
F3	TANKOSLOJNI FASADNI OMET	0,5	cm
	TOPLOTNA IZOLACIJA - MINERALNA VOLNA	14	cm
	AB STENA	20	cm
	TOPLOTNA IZOLACIJA - MINERALNA VOLNA	14	cm

SESTAVE STREH

OZNAKA	ELEMENT	DEBELINA	ENOTA
S1	MEHKA PVC FINALNA MEMBRANA	1,8	mm
	TOPLOTNA IZOLACIJA - MINERALNA VOLNA-SMART ROOF TOP	4	cm
	PARNA ZAPORA	-	-
	NOSILNA TRAPEZNA PL. ARCELOR MITTAL 44/180HB S PROTIKONDEN ČNIM VOALOM	3,9	cm
	ZRAK - KOVINSKA PODKONSTRUKCIJA	-	-
S2	MEHKA PVC FINALNA MEMBRANA	1,8	mm
	TOPLOTNA IZOLACIJA - MINERALNA VOLNA-SMART ROOF TOP	4	cm
	PARNA ZAPORA	-	-
	NOSILNA TRAPEZNA PL. ARCELOR MITTAL 44/180HB S PROTIKONDEN ČNIM VOALOM	3,9	cm
	ZRAK - KOVINSKA PODKONSTRUKCIJA	-	-
	PROTIPRAŠNI PREMAZ	-	-
	ARMIRANI CEMENTNI ESTRIH	5	cm
	PE FOLIJA	-	-
	TOPLOTNA IZOLACIJA - MINERALNA VOLNA	20	cm
	AB PLOŠČA	30	cm

LEGENDA MATERIALOV_

- ARMIRAN BETON
- PODLOŽNI BETON
- PENOBETON
- TOPLOTNA IZOLACIJA - KAMENA VOLNA
- TOPLOTNA IZOLACIJA - XPS
- SUHOMONTAŽNA MAVČNA STENA
- NASUTJE - TEREN

OPOMBA:
JEKLO JE DETAJLNO OBDELANO IN OPISANO V RISBAH JEKLENE KONSTRUKCIJE!

0,00 = 241,10

Nafting | TOP SISTEM d.o.o. ZAGREB | OPI INTER d.o.o. | elsing | IBE

Investitor / Naročnik:
ZAVOD REPUBLIKE SLOVENIJE ZA BLAGOVNE REZERVE
DUNAJSKA CESTA 106
1000 LJUBLJANA

Naročnik:
MINISTRSTVO ZA OBRAMBO REPUBLIKE SLOVENIJE
VOJKOVA CESTA 55
1000 LJUBLJANA

Naziv gradnje:
SND CELJE - 1A FAZA

Projektant:
IBE, d.d., svetovanje, projektiranje in inženiring
Ljubljana, Slovenija

Vsebina - naslov risbe:
DISPEČERSKI CENTER
FASADNI PAS V osi 1 IN 5

	Ime	Ident. štev.	Podpis
Vodja projekta:	Gregor Plevel, u.d.i.s.	S-1581	
Pooblaščeni inženir:	Damjan Holc, u.d.i.a.	A-1022	
Izdelal:	Damjan Holc, u.d.i.a.	A-1022	
Merilo:	As indicated	maj 2023	

Strokovno področje načrta: **01 NAČRT S PODROČJA ARHITEKTURE**

Št. projekta:	Faza:	Rev:	List:
21004/1A	PZI		1/1

Št. nacrta: **ESNDCL-7A/01**
Št. risbe: **ESNDCL-7A8068**

©IBE d.d.
All rights wich are not explicity transfered to the employer by contract are reserved.

©IBE d.d.
Vse avtorske pravice, ki niso s pogodbo izrecno prenešene na naročnika, so pridržane.

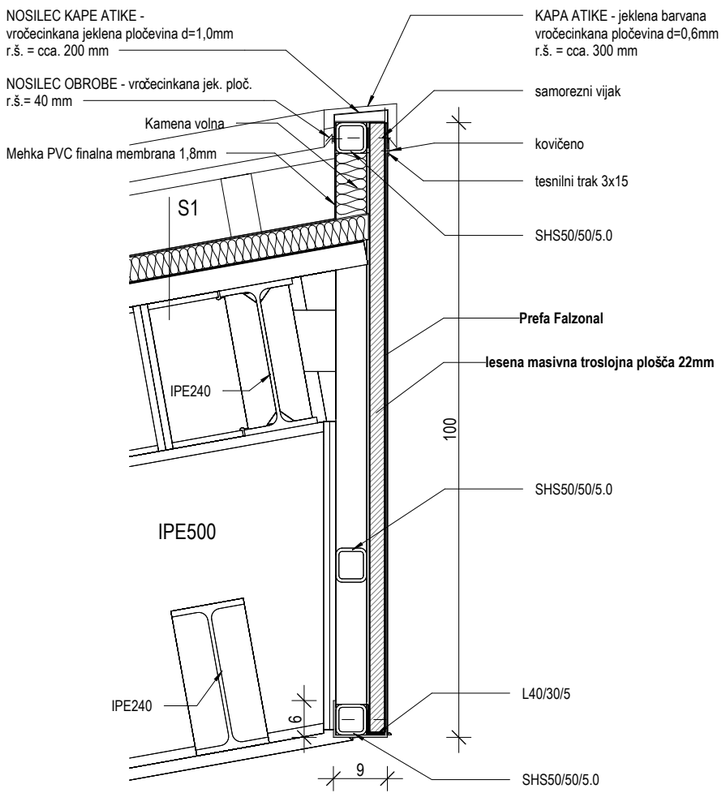

OPOMBA:
JEKLO JE DETAJLNO OBDELANO IN OPISANO V RISBAH JEKLENE KONSTRUKCIJE!

0,00 = 241,10

1 DETAJL ATIKE
1 : 10

©IBE d.d.
All rights wich are not explicity transfered to the employer by contract are reserved.

©IBE d.d.
Vse avtorske pravice, ki niso s pogodbo izrecno prenešene na naročnika, so pridržane.

Nafting | TOP SISTEM d.o.o. ZAGREB | OPI INTER d.o.o. | elsing | IBE

Investitor / Naročnik:
ZAVOD REPUBLIKE SLOVENIJE
ZA BLAGOVNE REZERVE
DUNAJSKA CESTA 106
1000 LJUBLJANA

Naročnik:
MINISTRSTVO ZA OBRAMBO
REPUBLIKE SLOVENIJE
VOJKOVA CESTA 55
1000 LJUBLJANA

Naziv gradnje:
SND CELJE - 1A FAZA

Projektant:
IBE, d.d., svetovanje,
projektiranje in inženiring
Ljubljana, Slovenija

Vsebina - naslov risbe:
DISPEČERSKI CENTER
DETAJL ATIKE

	Ime	Ident. štev.	Podpis
Vodja projekta:	Gregor Plevel, u.d.i.s.	S-1581	
Pooblaščeni inženir:	Damjan Holc, u.d.i.a.	A-1022	
Izdelal:	Damjan Holc, u.d.i.a.	A-1022	
Merilo:	1 : 10	maj 2023	

Strokovno področje načrta: **01 NAČRT S PODROČJA ARHITEKTURE**

Št. projekta:	Faza:	Rev:	List:
21004/1A	**PZI**		**1/1**

Št. nacrta: **ESNDCL-7A/01**
Št. risbe: **ESNDCL-7A8069**

V1_Pogled

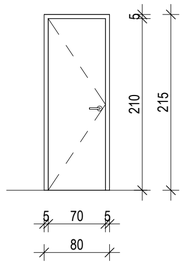

V1

- Opis: notranja enokrilna lesena vrata
- Zidarska širina: 80,00 cm
- Zidarska višina: 215,00 cm
- Širina: 70,00 cm
- Višina: 210,000 cm
- Podboj: suhomontažni kovinski podboj, vgrajen v mavčno steno
- Krilo: leseno, zapolnjeno s polnilom iz zvočnoizolativne iverke, površinsko obdelano z laminatom
- Oprema: tri nasadila, standardno okovje, obojestransko kljuka RF mat, sistemska cilindrična ključavnica, sistemski ključ, drsno samozapiralo
- Dodaten opis: barva podbojev RAL 7012, barva krila po izboru projektanta notranje opreme

V2_Pogled

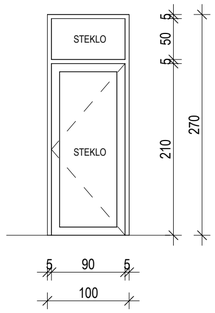

V2

- Opis: notranja enokrilna steklena vrata z nadsvetlobo
- Vgraditev: v AB steno
- Zidarska širina: 100,00 cm
- Zidarska višina: 270,00 cm
- Širina: 90,00 cm
- Višina: 210,000 cm
- Podboj: sistem ALUK 55N
- Krilo: Alu okvir s steklom
- Zasteklitev: 4ESG/14/4ESG (26 mm) float
- Nadsvetloba: Alu okvir s steklom
- Obdelava površine: barva Alu okvirja RAL 7012
- Oprema: tri nasadila, standardno okovje, obojestransko kljuka RF mat, sistemska cilindrična ključavnica, sistemski ključ, drsno samozapiralo
- Dodaten opis: vrata-spodaj tesnilna letev ALUK 732040+K1489+809944

VSE MERE JE POTREBNO PREVERITI

FS1_Pogled

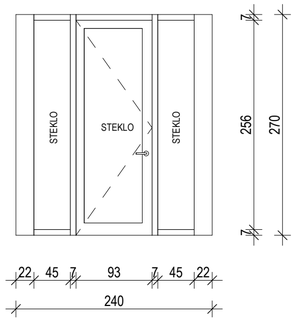

FS1

- Opis: fasadna steklena stena s steklenimi vrati in stranskimi zasteklitvami
- Vgraditev: v AB steno (po RAL smernicah)
- Zidarska širina: 240,00 cm
- Zidarska višina: 270,00 cm
- Širina: 93,00 cm
- Višina: 263,000 cm
- Podboj: sistem ALUK C77K/D77
- Krilo: Alu okvir s steklom
- Zasteklitev: Ug=0,5W/m2K, 6ESG/16/4/16/4ESG Low-e
- Obdelava površine: barva Alu okvirja RAL 7012
- Oprema: tri nasadila, standardno okovje, obojestransko kljuka RF mat, sistemska cilindrična ključavnica, sistemski ključ, drsno skrito samozapiralo
- Dodaten opis: vrata-spodaj tesnilna letev ALUK 732040+K1489+809944

VSE MERE JE POTREBNO PREVERITI

0,00 = 241,10

Investitor / Naročnik: ZAVOD REPUBLIKE SLOVENIJE ZA BLAGOVNE REZERVE DUNAJSKA CESTA 106 1000 LJUBLJANA	Naročnik: MINISTRSTVO ZA OBRAMBO REPUBLIKE SLOVENIJE VOJKOVA CESTA 55 1000 LJUBLJANA	Naziv gradnje: **SND CELJE - 1A FAZA**	
Projektant: IBE, d.d., svetovanje, projektiranje in inženiring Ljubljana, Slovenija		Vsebina - naslov risbe: **DISPEČERSKI CENTER SHEME VRAT**	

	Ime	Ident. štev.	Podpis
Vodja projekta:	Gregor Plevel, u.d.i.s.	S-1581	
Pooblaščeni inženir:	Damjan Holc, u.d.i.a.	A-1022	
Izdelal:	Damjan Holc, u.d.i.a.	A-1022	
Merilo:	1 : 50	maj 2023	

Strokovno področje načrta: **01 NAČRT S PODROČJA ARHITEKTURE**

Št. projekta:	Faza:	Rev:	List:
21004/1A	**PZI**		**1/1**

Št. nacrta:	Št. risbe:
ESNDCL-7A/01	**ESNDCL-7A8070**

©IBE d.d.
Vse avtorske pravice, ki niso s pogodbo izrecno prenešene na naročnika, so pridržane.

©IBE d.d.
All rights wich are not explicitly transfered to the employer by contract are reserved.

O1_Pogled

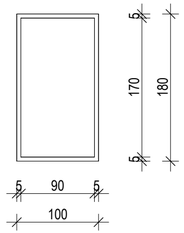

O2_Pogled

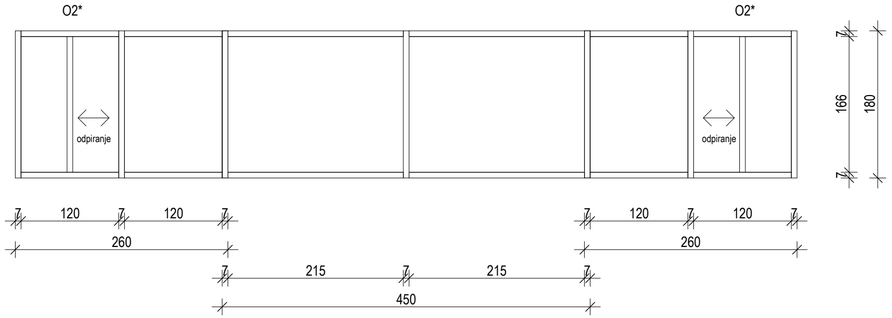

O1

- Opis: enodelno okno, fiksna zasteklitev
- Vgraditev: element vgrajen v betonsko steno
- Širina: 100
- Višina: 180
- Zasteklitev: Ug=0,5 W/m2K, 6/16/4/16/6 low-e
- Okenska polica (notranja): laminat, barva po izbiri projektanta
- Okenska polica (zunanja): Alu barvana pločevina v barvi okenskega okvirja RAL 7012
- Obdelava površine: Alu barvan profil RAL 7012
- Montaža: vgradnja v betonsko steno po RAL smernicah
- Dodaten opis: sistem kot npr. ALUK C77K

VSE MERE JE POTREBNO PREVERITI

O2

Opis: šest delno okno s fiksnimi zasteklitvami, dve polji se drsno odpirata
Vgraditev: element vgrajen v betonsko steno
Širina: 260 + 450 + 260
Višina: 180
Zasteklitev: Ug=0,5 W/m2K, 6ESG/16/4/16/6ESG low-e
Okensak polica (notranja): laminat, barva po izbiri projektanta
Okenska polica (zunanja): Alu barvana pločevina v barvi okenskega okvirja RAL 7012
Obdelava površine: Alu barvan profil RAL 7012
Montaža: vgradnja v betonsko steno po RAL smernicah
Dodaten opis: sistem kot npr. ALUK C77K ; okno O2* dim. 140x180 cm - dvokrilni drsni sistem, sistem kot npr. ALUK67CL
Zasteklitev: Ug=0,5W/m2K, 4ESG/12/4/12/4ESG low-e (36 mm), rčaj na višini 130 cm od gotovega tlaka
Na južni, vzhodni in zahodni strani so predvidene zunanje žaluzije kot npr. Krpan (80 mm)
VSE MERE JE POTREBNO PREVERITI

0,00 = 241,10

©IBE d.d.
All rights wich are not explicity transfered to the employer by contract are reserved.

©IBE d.d.
Vse avtorske pravice, ki niso s pogodbo izrecno prenešene na naročnika, so pridržane.

Nafting	TOP SISTEM d.o.o. ZAGREB	OPI INTER d.o.o.	elsing

Investitor / Naročnik: ZAVOD REPUBLIKE SLOVENIJE ZA BLAGOVNE REZERVE DUNAJSKA CESTA 106 1000 LJUBLJANA	Naročnik: MINISTRSTVO ZA OBRAMBO REPUBLIKE SLOVENIJE VOJKOVA CESTA 55 1000 LJUBLJANA
Naziv gradnje: **SND CELJE - 1A FAZA**	
Projektant: IBE, d.d., svetovanje, projektiranje in inženiring Ljubljana, Slovenija	Vsebina - naslov risbe: **DISPEČERSKI CENTER SHEME OKEN**

	Ime	Ident. štev.	Podpis
Vodja projekta:	Gregor Plevel, u.d.i.s.	S-1581	
Pooblaščeni inženir:	Damjan Holc, u.d.i.a.	A-1022	
Izdelal:	Damjan Holc, u.d.i.a.	A-1022	
Merilo:	1 : 50	maj 2023	

Strokovno področje načrta: **01 NAČRT S PODROČJA ARHITEKTURE**

Št. projekta:	Faza:	Rev:	List:
21004/1A	**PZI**		**1/1**

Št. nacrta:	Št. risbe:
ESNDCL-7A/01	**ESNDCL-7A8071**

C77K

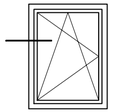

1 – Alu krilo U28120
2 – Alu okvir U28002
3 – trajnoelastični stik
4 – PU pena (RAL montaža)
5 – paropropustna folija (RAL montaža)
6 – pritrdilni vijak 7,5x(100 do 150 mm)
7 – paronepropustna/vodotesna folija (RAL montaža)
8 – notranja izravnalna stenska obloga
9 – toplotnoizolacijska obloga stene (XPS plošča)
10 – senčila
11 – nosilna stena

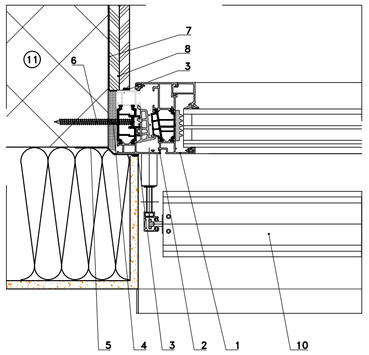

Vgradnja okna s klasičnimi žaluzijami (krpanke)

C77K

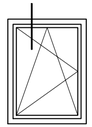

1 – Alu krilo U28120
2 – Alu okvir U28002
3 – trajnoelastični stik
4 – PU pena (RAL montaža)
5 – paropropustna folija (RAL montaža)
6 – pritrdilni vijak 7,5x(100 do 150 mm)
7 – paronepropustna/vodotesna folija (RAL montaža)
8 – notranja izravnalna stenska obloga
9 – toplotnoizolacijska obloga stene (XPS plošča)
10 – senčila
11 – nosilec senčil
12 – nosilna stena

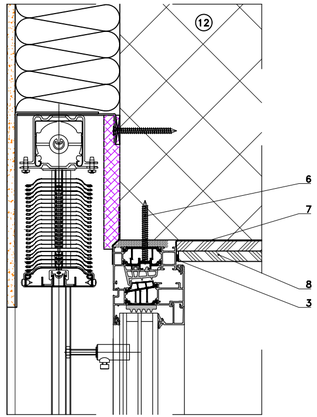

Vgradnja okna s klasičnimi žaluzijami (krpanke)

C77K

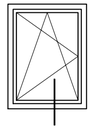

1 – Alu krilo U28120
2 – Alu okvir U28002
3 – tesnilna masa
4 – pritrdilni vijak 4,2x42 DIN 7982
5 – podpoličnik 809991
6 – izravnalna podloga
7 – toplotna izolacija
8 – zunanja odkapna polica
9 – paropropustna folija (RAL montaža)
10 – nosilec police
11 – pritrdilni vijak 7,5x(120 do 200 mm)
12 – PU pena (RAL montaža)
13 – paronepropustna/vodotesna folija (RAL montaža)
14 – notranja polica
15 – izravnalna masa
16 – nosilna stena
17 – vodilo senčil z nosilno konzolo

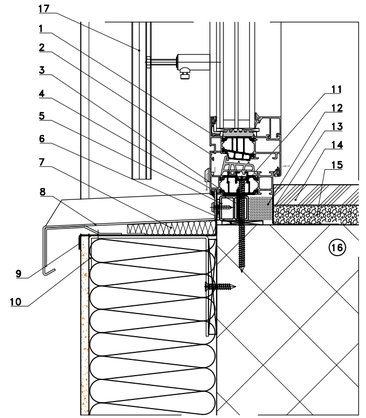

Vgradnja okna s klasičnimi žaluzijami (krpanke)

© IBE d.d.
All rights, except the ones explicitly transferred to the client by contract, are reserved.

© IBE d.d.
Vse avtorske pravice, ki niso s pogodbo izrecno prenešene na naročnika, so pridržane.

Narting	TOP SISTEM d.o.o. ZAGREB	OPI INTER d.o.o.	elsing

Investitor / Naročnik: ZAVOD REPUBLIKE SLOVENIJE ZA BLAGOVNE REZERVE DUNAJSKA CESTA 106 1000 LJUBLJANA	Naročnik: MINISTRSTVO ZA OBRAMBO REPUBLIKE SLOVENIJE VOJKOVA CESTA 55 1000 LJUBLJANA
Projektant: IBE, d.d., svetovanje, projektiranje in inženiring Ljubljana, Slovenija	Naziv gradnje: **SND CELJE - I. FAZA / SKLOP A**
	Vsebina - naslov risbe: **DISPEČERSKI CENTER DETALJI VGRADNJE OKEN**

	Ime	Ident. stev.	Podpis
Vodja projekta:	G. PLEVEL, univ.dipl.inž.str.	S-1581	
Pooblaščeni inženir:	Damjan Holc, u.d.i.a.	A-1022	
Izdelal:	Damjan Holc, u.d.i.a.	A-1022	
Merilo:	1:5	Datum: maj 2023	

Strokovno področje načrta: 2 NAČRT S PODROČJA GRADBENIŠTVA

St. projekta:	Faza:	Rev:	List:
21004/1A	**PZI**	**/**	**1/1**

St. nacrta:	St. risbe:
ESNDCL-7A/01	**ESNDCL-7A8072**